標題	路線コード 316	図面コード 26-0	路線名 一般国道316号	県名 山口県	地名 美祢市大嶺町東分	図面番号 26

① 現道 2 現道(分離) 3 旧道 4 新道 5 専用自歩道

平面図 縮尺千分の一

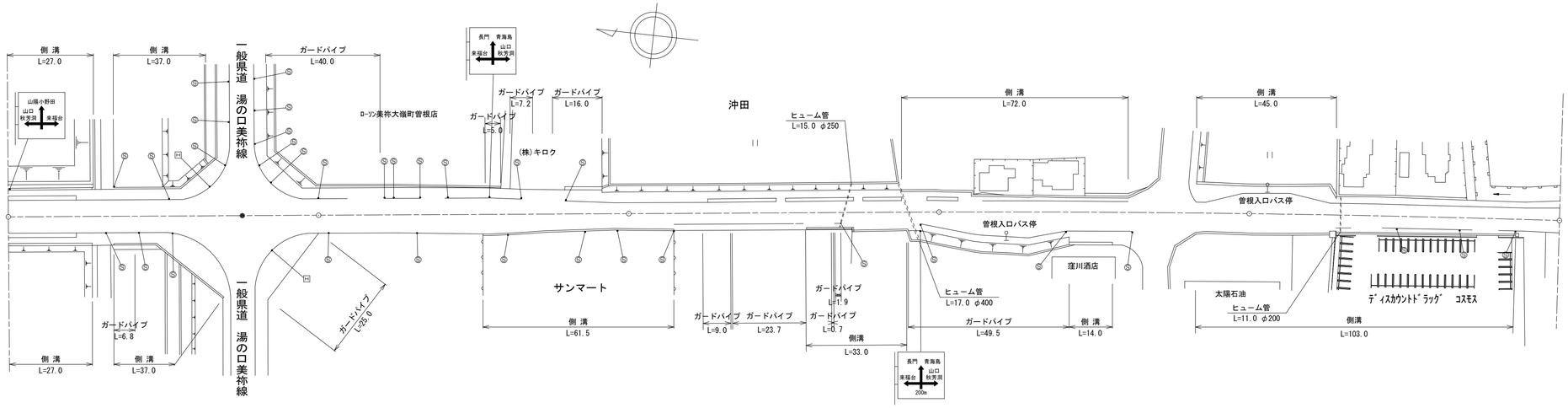

道路台帳修正履歴

カルテ番号	修正内容	調整年月日	業者名
	転記	2009.3.20	宇部セン
2013-10-005	宅地造成	2014.3.31	宇部セン
2021-10-005	進入路設置	2022.3.31	宇部セン

区間番号 / 点間距離

区間番号	点間距離
1	22.0
2	5.0
3	7.0
4	17.0
5	15.0
6	5.0
7	4.5
8	4.5
9	5.0
10	15.0
11	25.5
12	27.5
13	2.5
14	5.5
15	4.5
16	7.5
17	6.5
18	12.0
19	4.0
20	4.5
21	14.5
22	10.0
23	1.0
24	18.2
25	1.5
26	11.8
27	15.0
28	16.0
29	2.0
30	4.0
31	5.0
32	1.0
33	10.0
34	3.0
35	7.0
36	9.0
37	1.0
38	9.5
39	1.5
40	5.0
41	9.0
42	4.0
43	23.0
44	3.0
45	12.0
46	1.0
47	12.0
48	13.0
49	2.0
50	13.0
51	45.0
52	3.0
53	11.0

全幅員

区間番号	全幅員
1	17.95
2	18.05
3	18.05
4	18.0
5	18.6
6	18.6
7	20.6
8	18.2
9	14.6
10	15.1
11	18.9
12	21.1
13	18.6
14	14.6
15	14.6
16	14.65
17	15.3
18	14.85
19	14.45
20	13.8
21	13.5
22	13.1
23	12.6
24	12.25
25	12.33
26	12.6
27	12.6
28	12.2
29	12.5
30	12.4
31	13.05
32	13.25
33	13.15
34	13.2
35	12.8
36	14.5
37	16.05
38	16.15
39	16.0
40	15.7
41	15.95
42	15.6
43	13.45
44	13.25
45	15.8
46	16.7
47	16.65
48	16.65
49	16.9
50	16.15
51	16.15
52	16.5
53	16.4
54	16.45
55	13.2
56	12.5
	12.0
	16.4
	11.75
	9.35
	10.3

全幅員内訳

区間番号	車道	歩道 左側	歩道 右側	路肩 左側	路肩 右側	中央分離帯	側溝 左側	側溝 右側
1	9.6	3.3	4.05	0.5	0.5		0.6	(0.75)
2	9.6	[2] 3.4	[2] 4.05	0.5	0.5		0.6	(0.75)
3	9.6	3.4	4.05	0.5	0.5		0.0	0.0
4	9.6	4.0	4.0	0.5	0.5		(0.5)	(0.5)
5	9.6	4.0	4.0	0.5	0.5		(0.5)	(0.5)
6	9.6	6.0	4.0	0.5	0.5		(0.5)	(0.5)
7	9.6	3.6	4.0	0.5	0.5		0.0	0.0
8	9.6	0.0	4.0	0.5	0.5			
9	9.6	3.8	4.0	0.5	1.0			
10	9.6	6.0	4.0	0.5	1.0			
11	9.6	3.5	4.0	0.5	1.0			
12	9.6	3.5	4.0	0.5	1.0			
13	9.6	3.25	4.05	0.5	1.5		0.0	0.0
14	9.6	3.2	4.05	0.5	2.05		(0.5)	(0.5)
15	9.1	3.2	4.0	0.5	2.05		(0.5)	(0.5)
16	8.7	3.2	4.0	0.5	2.05		(0.5)	(0.5)
17	8.0	3.4	4.0	0.5	1.9		(0.5)	(0.5)
18	7.4	3.6	4.0	0.5	2.0		(0.5)	(0.5)
19	6.4	4.0	4.0	0.5	2.2		(0.5)	(0.5)
20	6.0	3.5	4.0	0.5	2.25		(0.5)	(0.5)
21	6.0	3.5	4.0	0.5	2.33		(0.5)	(0.5)
22	6.0	3.5	4.0	0.5	2.6		(0.5)	
23	6.0	3.5	0.0	0.5	2.6		(0.5)	(0.5)
24	6.0	3.5	1.7	0.5	0.5			0.0
25	6.0	[2] 3.5	1.7	0.5	0.5			
26	6.0	[2] 3.5	2.0	0.5	0.5			
27	6.0	3.5	1.9	0.5	0.5		0.0	0.0
28	6.0	[2] 3.5	2.3	0.75	0.75		(0.5)	(0.5)
29	6.0	[2] 3.5	0.0	0.75	2.9		0.0	0.0
30	6.0	3.5	2.2	0.75	0.75		(0.6)	(0.6)
31	6.0	3.5	2.2	0.75	0.75		(0.6)	(0.6)
32	6.0	3.5	2.2	0.75	0.75		(0.6)	(0.6)
33	6.0	[2] 3.5	2.2	0.75	0.6		(0.6)	(0.6)
34	7.6	3.4	2.3	0.5	0.6		(0.6)	(0.6)
35	9.55	2.6	2.3	0.5	0.6		(0.6)	
36	9.9		2.3	0.6	0.6		(0.6)	
37	10.3	1.9	2.3	0.6	0.6		(0.6)	
38	10.25	1.7	2.3	0.6	0.6		(0.6)	
39	10.25	1.7	2.3	0.6	0.6		(0.6)	
40	10.25	1.9	2.25	0.6	0.6		(0.6)	
41	8.5	1.7	2.1	0.65	0.6		(0.6)	(0.9)
42	8.5	1.7	1.9	0.65	0.6		(0.6)	(0.9)
43	8.5	2.6	4.45	0.55	0.6		(0.6)	(0.9)
44	8.5	2.6	4.45	0.5	0.6		(0.6)	(0.9)
45	8.5	2.6	4.45	0.5	0.6		(0.6)	(0.9)
46	8.5	6.55	0.75	0.5	0.6		0.0	0.0
47	8.5	6.5	0.0	0.5	1.0		(0.6)	(0.6)
48	11.5	3.0		0.5	1.3		(0.7)	(0.6)
49	11.5	3.0		0.5	1.4		(0.7)	(0.6)
50	11.0	2.9		0.5	2.0		(0.7)	(0.6)
51	7.1	6.2		0.5	2.65		(0.7)	(0.8)
52	7.0	2.9		0.5	0.5		0.0	(0.5)
53	6.6	2.2	2.0	0.5	0.8		(0.5)	(0.5)
54	6.35	1.9	2.1	0.5	0.9			(0.5)
55	6.35	1.9	0.0	0.5	0.8			0.0
56	6.5	2.3		0.75	0.75			

その他

主要工作物

路面種別: AS

舗装区間番号

舗装区間番号	区間	長さ
1	1	75.5
2	2	24.5
3	3	100.0
4	4	100.0
5	5	100.0
6	6	100.0

路線名	一般国道 316号		
図面名	131610026-00		
作成年月日	2022年3月31日		
縮尺	1/1000	図面番号	26-00
事務所名	宇部土木建築事務所（美祢支所）		