標題	路線コード 376	図面コード 38-0	路 線 名 一般国道376号	県 名 山 口 県	地 名 山口市徳地堀	図面番号 18

① 現道 2 現道(分離) 3 旧道 4 新道 5 専用自歩道

平面図 縮尺千分の一

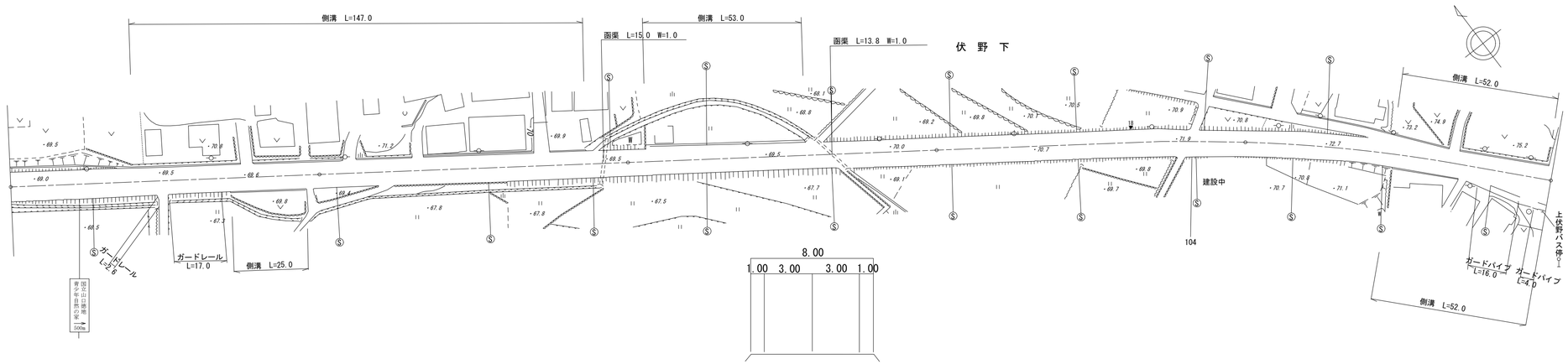

区間番号	1	2	3	4	5	6	7	8	9	10	11	12	13	14	15	16	17	18	19	20	21	22	23	24	25
点間距離		12.0	28.0	31.0	25.0	4.0	87.0	13.0	5.0	53.0	42.0	70.0	15.0	15.0	39.0	4.5	4.5	10.0	7.0	5.0	5.0	5.0	5.0	5.0	5.0
全幅員	10.0	9.5	9.0 9.55	9.05 9.6	9.55 9.0 9.02		9.5 8.95	8.63	8.5 9.5	9.0 8.45	9.0	9.0	8.5	8.0	8.0	8.5	9.0 9.55	10.0	9.5 10.2	9.7	10.2	11.7	12.7	14.2	14.7	15.7
全幅員内訳 車道	6.0	6.0	6.0	6.0	6.0 6.0		6.0	6.0	6.0	6.0	6.0	6.0	6.0	6.0	6.0	6.0	6.0	6.0	6.5	7.0	7.5	8.0	8.5	10.0	10.5	11.0
歩道 左側																										
歩道 右側																						0.0 1.5	2.0	2.0	2.0	2.0
路肩 左側	2.0	1.75	1.5 2.05	1.8	2.0 2.0		2.0 1.45	1.31	1.25 2.25	2.0 1.45	1.5	1.5	1.5	1.0	1.0	1.25	1.5	2.0	1.0 1.7	1.7	1.7	1.7	1.7	1.7	2.2
路肩 右側	2.0	1.75	1.5	1.25 1.8	1.55 1.0 1.02		1.5	1.32	1.25	1.0	1.5	1.5	1.0	1.0	1.0	1.25	1.5 2.05	2.0	2.0	1.0	1.0 2.0 0.5	0.5	0.5	0.5	0.5
中央分離帯																									
側溝 左側			0.0 (0.55)	(0.55)	(0.55)	(0.55)	(0.55) 0.0	0.0 (0.55)		(0.55) 0.0						0.0 0.45		0.45	0.7 (0.7)	(0.7)	(0.7)	(0.7)	(0.7)	(0.7)	(0.7)
側溝 右側				0.0 (0.55)	(0.55) 0.0											0.0 (0.55)		(0.55)	(0.55)	(0.55)	(0.55)	(0.55)	(0.55)	(0.55)	(0.55)
その他																									
主要工作物																									
路面種別	AS																								AS
舗装区間番号	1 100.0					2 100.0			3 100.0			4 100.0		5 100.0											

道路台帳修正履歴

カルテ番号	修正内容	調整年月日	業者名
	転記	1994.3.31	三建調査
2012-08-012	平面図修正	2012.5.11	三建調査
2014-08-049	平面図修正	2014.5.22	三建調査

路線名	一般国道 376号		
図面名	137607038-00		
作成年月日	2014年5月22日		
縮尺	1/1000	図面番号	038-00
事務所名	防府土木建築事務所 (阿東分室)		