| 標題 | 路線コード 434 | 図面コード 005-00 | 路 線 名 一般国道434号 | 県 名 山 口 県 | 地 名 周南市大字須々万奥 | 図面番号 5 |
|---|---|---|---|---|---|---|

① 現道 2 現道(分離) 3 旧道 4 新道 5 専用自歩道

平面図 縮尺千分の一

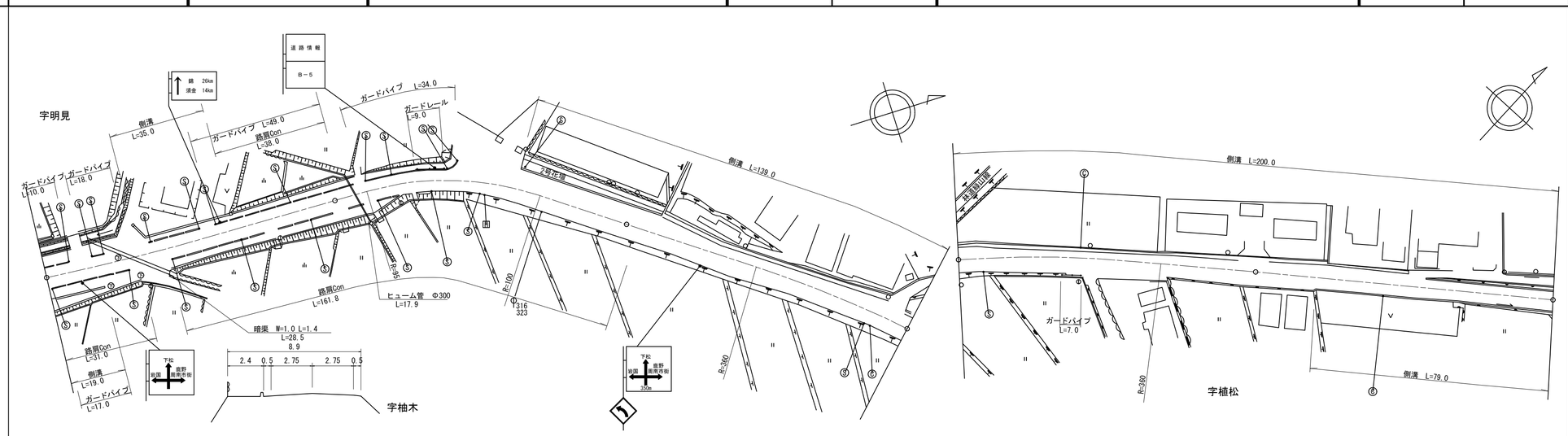


道路台帳修正履歴

| カルテ番号 | 修正内容 | 調整年月日 | 業者名 |
|---|---|---|---|
| | 転記 | 2008.01.31 | ヤマコン |
| 2009-05-247 | ラスベク変換 | 2010.03.25 | ヤマコン |
| 2010-05-167 | 図面番号修正 | 2010.11.25 | ヤマコン |
| 2012-05-013 | 図面番号変更 | 2012.08.31 | ヤマコン |
| | | | |

| 区間番号 | 1 | 2 | 3 | 4 | 5 | 6 | 7 | 8 | 9 | 10 | 11 | 12 | 13 | 14 | 15 | 16 | 17 | 18 | 19 | 20 | 21 |
|---|---|---|---|---|---|---|---|---|---|---|---|---|---|---|---|---|---|---|---|---|---|
| 点間距離 | 18.0 | 13.0 | 10.0 | 16.0 | 8.0 | 35.0 | 11.0 | 9.0 | 16.0 | 25.0 | 39.0 | 11.0 | 22.0 | 55.0 | 11.0<br>1.0 | 42.0 | 58.0 | 24.0 | 35.0 | 41.0 | |
| 全幅員 | 14.8 | 15.4 | 15.6<br>13.3 | 12.1 | 11.7 | 11.8<br>12.2 | 13.11 | 13.4 | 10.05 | 9.5<br>7.1 | 7.0<br>9.6 | 9.05 | 8.9<br>11.0 | 8.8 | 10.1 | 9.9<br>9.88 | 8.8 | 9.15 | 9.3<br>8.3 | 9.7<br>7.0 | 6.5 |
| 全幅員内訳 車道 | 6.0 | 6.0 | 6.0 | 6.0 | 6.0 | 6.0 | 6.0 | 6.0 | 6.0 | 5.5 | 5.5 | 5.5 | 5.5 | 5.5 | 5.5 | 5.5<br>5.5 | 5.5 | 5.5 | 5.5 | 5.5 | 5.5 |
| 歩道 左側 | 3.8 | 4.4 | 4.6<br>2.3 | 2.3 | 2.3 | 2.2<br>2.6 | 2.52 | 2.5 | 2.3 | 2.4<br>0.0 | 0.0<br>2.6 | 1.66 | 1.4<br>3.5 | 1.8 | 2.3 | 1.9<br>1.9 | 1.8 | 2.08 | 2.2<br>1.2 | 1.2<br>0.0 | |
| 歩道 右側 | 4.0 | 4.0 | 4.0 | 2.8 | 2.4 | 2.6 | 3.59 | 3.9 | 0.75<br>0.0 | | | | | | | | | | | | |
| 路肩 左側 | 0.5 | 0.5 | 0.5 | 0.5 | 0.5 | 0.5 | 0.5 | 0.5 | 0.5 | 0.5 | 0.5 | 0.89 | 1.0 | 0.5 | 1.0 | 1.0<br>0.99 | 0.5 | 0.5 | 0.5 | 1.5<br>0.5 | 0.5 |
| 路肩 右側 | 0.5 | 0.5 | 0.5 | 0.5 | 0.5 | 0.5 | 0.5 | 0.5 | 0.5<br>1.25 | 1.1 | 1.0 | 1.0 | 1.0 | 1.0 | 1.3 | 1.5<br>1.49 | 1.0 | 1.07 | 1.1 | 1.5<br>1.0 | 0.5 |
| 中央分離帯 | | | | | | | | | | | | | | | | | | | | | |
| 側溝 左側 | | | 0.0<br>(0.5) | (0.5) | (0.5) | (0.5)<br>0.0 | | | | 0.0<br>0.4 | 0.4 | 0.4 | 0.4 | 0.4 | 0.4<br>(0.5)<br>(0.5) | (0.5) | (0.5) | (0.5) | (0.5)<br>0.5 | 0.5 | |
| 側溝 右側 | (0.5) | (0.5)<br>0.0 | | | | | | | | | | | | | | | | 0.0<br>0.6 | 0.6 | 0.6 | |
| その他 | 3.6 | 1.5 | 0.3 | | | | | | 0.0<br>2.3 | 2.1<br>0.0 | | | | | | | | | | | |
| 主要工作物 | | | | | | | | | | | | | | | | | | | | | |
| 路面種別 | AS | | | | | | | | | | | | | | | | | | | | AS |
| 舗装区間番号 | 1<br>100.0 | | | | | | 2<br>100.0 | | | | 3<br>100.0 | | | | | 4<br>100.0 | | | 5<br>100.0 | | |

| 路線名 | 一般国道 434号 | | |
|---|---|---|---|
| 図面名 | 143405005-00 | | |
| 作成年月日 | 2012年8月31日 | | |
| 縮尺 | 1/1000 | 図面番号 | 05-00 |
| 事務所名 | 周南土木建築事務所 | | |