標題	路線コード 437	図面コード 48-0	路線名 一般国道437号	県名 山口県	地名 大島郡周防大島町大字久賀	図面番号 48

① 現道 2 現道(分離) 3 旧道 4 新道 5 専用自歩道

平面図 縮尺千分の一

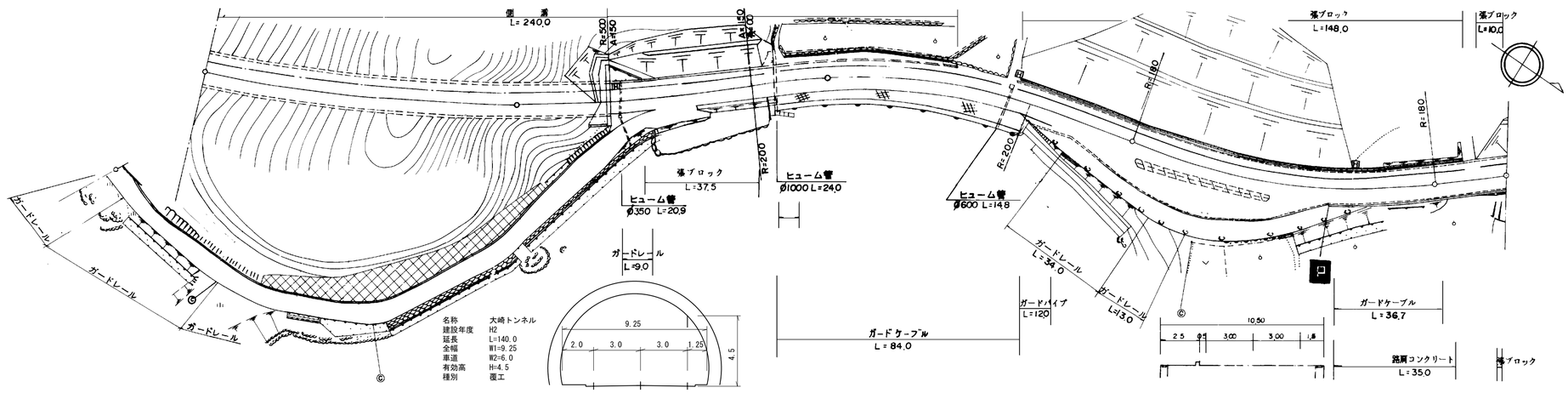

道路台帳修正履歴

カルテ番号	修正内容	調整年月日	業者名
	転記	2005.3.31	エムエスシー
2009-01-021	トンネル諸元変更	2010.3.31	エムエスシー

区間番号	1	2	3	4	5	6	7	8	9	10	11	12	13	14	15	16	17	18
点間距離	100.0	30.0	50.0	20.0	15.0	25.0	5.0	15.0	7.5	13.5	19.0	2.0	20.0	23.0	21.0	34.0	10.0	13.0
全幅員	9.25	9.25	9.25 10.25	10.1 12.3	12.7	13.0	12.1	10.1	9.9	11.0	10.5	22.71 24.0	28.0	21.5	10.7	10.55	10.5	10.5
全幅員内訳 車道	6.0	6.0	6.0	6.0	6.0	6.0	6.0	6.0	6.0	6.0	6.0	6.0 6.0	6.0	6.0	6.0	6.0	6.0	6.0
歩道 左側	1.5	1.5	1.5 2.5	2.5 4.7	5.16	5.5	4.6	2.6	2.5	2.5	2.5	2.5 2.5	2.5	2.5	2.5	2.5	2.5	2.5
歩道 右側																		
路肩 左側	0.5	0.5	0.5	0.5	0.5	0.5	0.5	0.5	0.5	0.5	0.5	0.5 0.5	0.5	0.5	0.5	0.5	0.5	0.5
路肩 右側	1.25	1.25	1.25	1.1	1.04	1.0	1.0	1.0	0.9	2.0	1.5	13.71 15.0	19.0	12.5	1.7	1.55	1.5	1.5
中央分離帯																		
側溝 左側	(0.65)	(0.65)	(0.65) (0.5)	(0.5)	(0.5)	(0.5) 0.0		0.0 (0.5)	(0.5)	(0.5)	(0.5)	(0.5) (0.5)	(0.5)	(0.5)	(0.5)	(0.5)	(0.5)	(0.5)
側溝 右側	(0.5)	(0.5)	(0.5) 0.0						0.0 (0.5)	(0.5)	(0.5)	(0.5) (0.5)	(0.5)	(0.5)	(0.5)	(0.5)	(0.5)	(0.5)
その他																		
主要工作物	T8026	T8026																
路面種別	Co	Co/AS														AS		
舗装区間番号	1 100.0	2 30.0	3 70.0	4 100.0								5 100.0					6 23.0	

路線名	一般国道 437号		
図面名	143701048-00		
作成年月日	2009年3月31日		
縮尺	1/1000	図面番号	48-00
事務所名	柳井土木建築事務所（大島分室）		