標題	路線コード 489	図面コード 013-00	路 線 名 一般国道489号	県 名 山 口 県	地 名 周南市大字米光	図面番号 13

① 現道 2 現道(分離) 3 旧道 4 新道 5 専用自歩道

平面図 縮尺千分の一

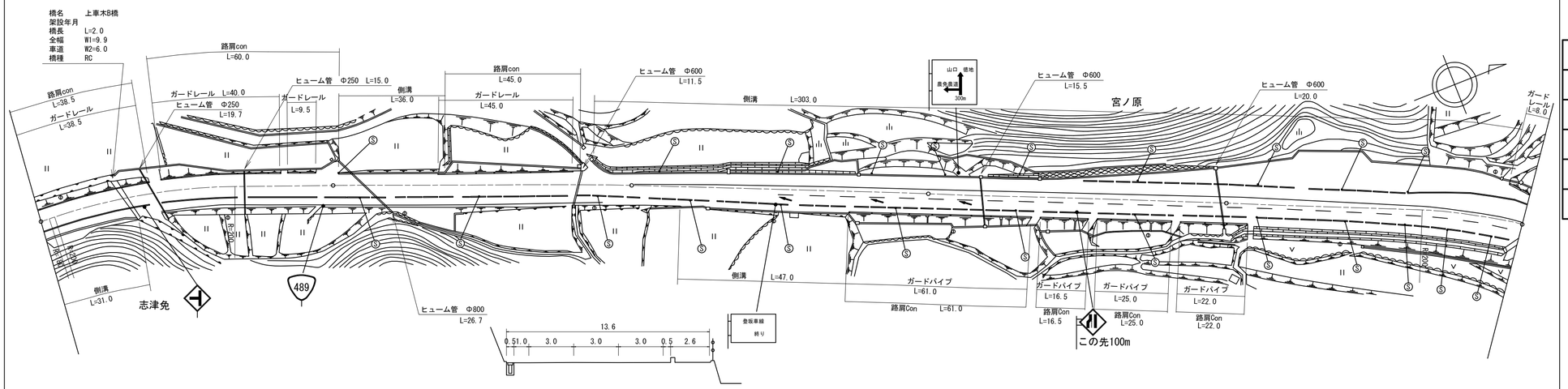

道路台帳修正履歴

カルテ番号	修正内容	調整年月日	業者名
	転記	2005.12.15	ヤマコン
2008-05-007	路肩Con	2009.03.24	ヤマコン
2017-05-022	橋梁諸元追加	2018.03.30	ヤマコン

区間番号	1	2	3	4	5	6	7	8	9	10	11	12	13	14	15	16	17	18	19	20	21	22	23	24	25	26	27	28	29	30	21	32	33	34
点間距離	28.6	2.0		69.4	2.0	36.0	16.0	28.0	5.0	7.0	6.0	26.0	7.0	8.0	8.0	24.0	27.0	11.0	27.0	6.0	7.0	49.0	5.0	16.0	5.0	19.0	5.0	11.0	5.0	5.0	5.0	5.0	9.0	5.0	5.0
全幅員	10.5	10.5 9.9 9.9		9.9 9.9 10.5		10.6 10.0	10.2	10.1	13.5	10.7	10.9	11.8 12.3	12.8	13.3	13.8	14.0 13.5	13.64	13.7	13.7	14.3 13.8	14.9 14.4	19.48	20.0	22.6	25.6	25.8	22.9	23.0	22.2	22.6	22.9	23.1	21.5	19.6	18.3
全幅員内訳 車道	6.0	6.0 6.0		6.0 6.0		6.0	6.0	6.0	6.0	6.0	6.29	7.5	8.0	8.5	9.0	9.0	9.0	9.0	9.0	9.0	9.5	9.5	9.5	9.5	9.5	9.5	9.5	9.5	9.7	10.5	11.3	12.0	12.0	12.0	11.8
歩道 左側																				0.0 1.3		6.38	6.9	9.5	12.5	12.7	9.8	9.5	9.0	8.6	8.1	7.6	6.0	4.1	3.0
歩道 右側	3.0	3.0 2.4 2.4		2.4 2.4		2.5	2.5	2.5	2.5	2.5	2.46	2.3 2.8	2.8	2.8	2.8	3.0 2.5	2.57	2.6	2.6	2.6	2.6	2.6	2.6	2.6	2.6	2.6	2.6	2.5	2.5	2.5	2.5	2.5	2.5	2.5
路肩 左側	1.0	1.0 1.0		1.0 1.0 1.6		1.6 1.0	1.2	1.1	4.5	1.7	1.66	1.5	1.5	1.5	1.5	1.5	1.57	1.6	1.6	2.7 1.7	2.3 0.5	0.5	0.5	0.5	0.5	0.5	0.5	1.0	0.5	0.5	0.5	0.5	0.5	0.5	0.5
路肩 右側	0.5	0.5 0.5		0.5 0.5		0.5	0.5	0.5	0.5	0.5	0.5	0.5	0.5	0.5	0.5	0.5	0.5	0.5	0.5	0.5	0.5	0.5	0.5	0.5	0.5	0.5	0.5	0.5	0.5	0.5	0.5	0.5	0.5	0.5	0.5
中央分離帯																																		
側溝 左側				0.0 (0.6)		(0.6) 0.0		0.0 (0.5)	(0.5)	(0.5)		(0.5)	(0.5)	(0.5)	(0.5)	(0.5)		(0.5)	(0.5)	(0.5) 0.5	0.5 0.6	0.6	0.6	0.6	0.6	0.6	0.6	0.6	0.6	0.6	0.6	0.6	0.6		
側溝 右側	(0.6)	(0.6) 0.0										0.0 (0.5)	(0.5)	(0.5)	(0.5)	(0.5) 0.0																			
その他																																			
主要工作物		05330																																	
路面種別	AS																																		AS
舗装区間番号	1 28.6	2 2.0	3 69.4	4 100.0							5 100.0							6 100.0				7 100.0													

路線名	一般国道 489号		
図面名	148905013-00		
作成年月日	2018年3月30日		
縮尺	1/1000	図面番号	13-00
事務所名	周南土木建築事務所		