標題	路線コード 003	図面コード 017-00	路 線 名 主要地方道 新南陽津和野線	県 名 山 口 県	地 名 周南市大字川上	図面番号 17

① 現道 2 現道(分離) 3 旧道 4 新道 5 専用自歩道

平 面 図 縮尺千分の一

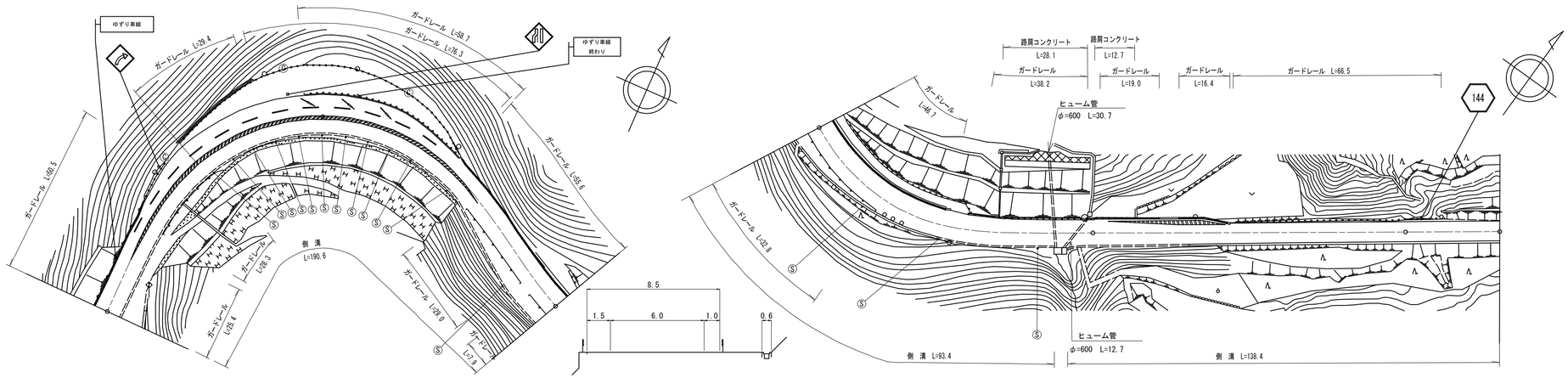

道路台帳修正履歴

カルテ番号	修正内容	調整年月日	業者名
	転記	2007.03.26	ヤマコン
2013-05-004	ラスベク変換	2013.03.31	ヤマコン

区間番号	1	2	3	4	5	6	7	8	9	10	11	12	13	14	15	16	17	18	19	20	21	22	23	24	25	26	27	28	29	30	31	32	33	34	35	36	37	38	39	40
点間距離		24.0	8.0	4.0	3.0	3.0	3.0	5.0		42.0	5.0		25.0	3.0	3.0	5.0	4.0	5.0	6.0	5.0	6.0	11.0	22.0	5.0	3.0	13.0	9.0	6.0	21.0	8.0	14.0	14.0	4.0	4.0	4.0	15.0	16.0	4.0	9.0	56.0	15.0	15.0
全幅員	9.1	9.2	9.4	10.1	10.6	11.1	11.6	12.1	12.6	12.6	12.52	12.1	11.6	11.1	10.5	10.0	9.7	9.3	9.8	8.5	8.2	8.5	8.63	8.7	9.0	9.0	9.1	9.9	9.0	9.5	9.0	8.7	9.5	8.7	8.7	8.7	8.6	8.1	8.0	6.5	6.9	7.0	7.5	7.5
全幅員内訳 車道	6.1	6.5	7.0	7.5	8.0	8.5	9.0	9.5	10.0	10.0	9.92	9.5	9.0	8.5	8.0	7.5	7.0	6.5	6.2	6.0	6.0	6.5	6.63	6.7	7.0	7.0	7.1		7.0	7.0	6.5	6.1	6.1	6.1	6.08	6.0	5.5	5.5	5.5	5.5	5.5	5.5
歩道 左側																																								
歩道 右側																																								
路肩 左側	1.0	1.0	0.8	1.0	1.0	1.0	1.0	1.0		1.0	1.0	1.0	1.0	1.0	1.0	1.2	1.1	2.3	1.5		1.2	1.0	1.0	1.0	1.0	1.0	1.0		1.0	1.0	1.0	1.0	1.0	1.0	1.06	1.3	2.1	2.0	0.5	0.7	0.75	1.25	1.25
路肩 右側	2.0	1.7	1.6	1.6	1.6	1.6	1.6	1.6		1.6	1.6	1.6	1.6	1.6	1.5	1.5	1.5	1.7	1.3	1.0	1.0	1.0	1.0	1.0	1.0	1.0	1.0	1.8	1.0	1.5	1.5	1.6	2.4	1.6	1.56	1.4	1.0	0.5	0.5	0.5	0.7	0.75	0.75
中央分離帯																																								
側溝 左側																																								
側溝 右側	(0.5)	(0.5)	(0.5)	(0.5)	(0.5)	(0.5)	(0.5)	(0.5)		(0.5)	(0.5)	(0.5)	(0.5)	(0.5)	(0.5)	(0.5)	(0.5)	(0.5)	(0.6)	(0.6)	(0.6)	(0.6)	(0.6)	(0.6)	0.6	0.6	0.6		0.6	(0.5)	(0.5)	(0.5)	(0.5)	(0.5)	(0.5)	(0.5)	(0.5)	0.6	0.6	0.6	0.6	0.6	0.6
その他								0.0		9.5	8.85	5.6	5.2	4.6	3.6	1.9	0.0	0.0	2.5	4.0		5.2	4.89	4.7	2.4	1.3	0.8	0.0														
主要工作物																																								
路面種別	AS																																							AS
舗装区間番号	1 100.0											2 100.0																3 100.0										4 100.0				5 30.0	

路線名	主要地方道 新南陽津和野線		
図面名	200305017-00		
作成年月日	2013年3月31日		
縮尺	1/1000	図面番号	17-00
事務所名	周南土木建築事務所		