標題	路線コード 005	図面コード 8-0	路線名 主要地方道周東美川線	県名 山口県	地名 岩国市周東町川上	図面番号 8

① 現道 2 現道(分離) 3 旧道 4 新道 5 専用自歩道

平面図 縮尺千分の一

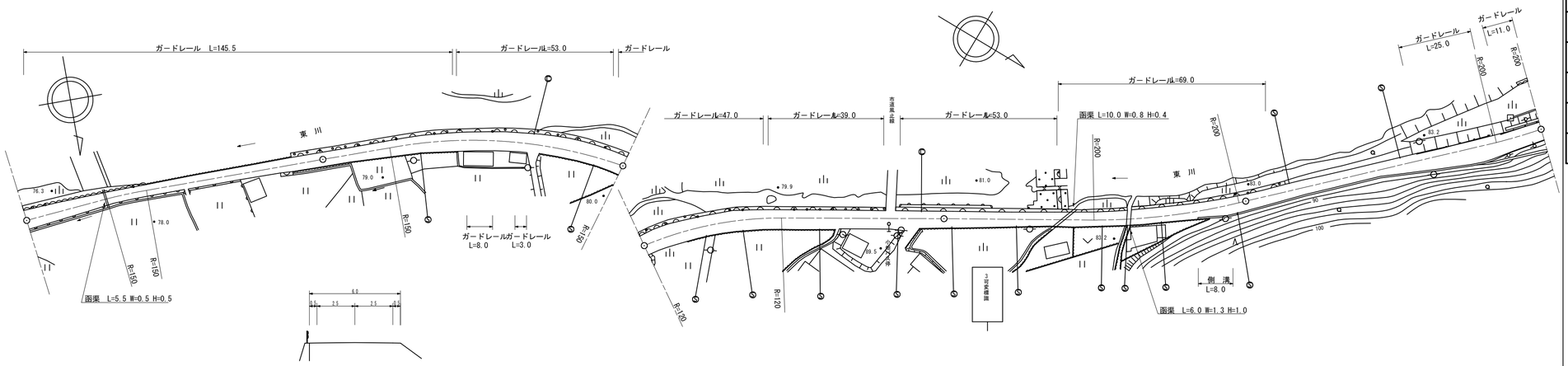

区間番号	1	2	3	4	5	6	7	8	9	10	11	12	13	14	15	16	17	18	19	20	21	22	23
点間距離		8.0	4.0	4.0	9.0	75.0	23.0	23.0	32.0	22.0	15.0	29.0	30.0	26.0	86.0	8.0	6.0	22.0	23.0	5.0	5.0	5.0	17.0	23.0
全幅員	6.5	6.0	5.5	5.0	4.5	4.5	5.0	5.5	6.0	7.0	7.0	6.0	6.0	5.5	5.7 6.2	6.5 6.5	5.5	5.0	4.5	5.2	5.8 6.0 6.5	7.0	6.0
全幅員内訳 車道	5.5	5.0	4.5	4.0	3.5	3.5	4.0	4.5	5.0	5.0	5.0	5.0	5.0	4.5	4.5	4.5	4.5	4.0	3.5	4.0	4.5	5.0	5.0	5.0
歩道 左側																								
歩道 右側																								
路肩 左側	0.5	0.5	0.5	0.5	0.5	0.5	0.5	0.5	0.5	1.0	1.0	0.5	0.5	0.5	0.5	0.5	0.5	0.5	0.5	0.5	0.5	0.5	1.5	0.5
路肩 右側	0.5	0.5	0.5	0.5	0.5	0.5	0.5	0.5	0.5	1.0	1.0	0.5	0.5	0.5	0.7 1.2	1.5 1.5	0.5	0.5	0.5	0.7	0.8	1.0	1.5	0.5
中央分離帯																								
側溝 左側																								
側溝 右側															(0.0) (0.5)	(0.7) (0.0)								
その他																								
主要工作物																								
路面種別	as																							as
舗装区間番号	1 100.0					2 100.0					3 100.0			4 100.0			5 100.0							

道路台帳修正履歴

カルテ番号	修正内容	調整年月日	業者名
	転記	2007.3.19	不二調査
2011-03-009	ベクタ変換	2011.3.31	谷光測量
2019-03-009	災害復旧	2020.3.31	谷光測量

路線名	主要地方道周東美川線		
図面名	200503008-00		
作成年月日	2020年3月31日		
縮尺	1/1000	図面番号	8-00
事務所名	岩国土木建築事務所（玖珂分室）		