標題	路線コード 005	図面コード 20-0	路 線 名 主要地方道周東美川線	県 名 山 口 県	地 名 岩国市周東町獺越久杉 郷下	図面番号 20

① 現道 2 現道(分離) 3 旧道 4 新道 5 専用自歩道

平面図 縮尺千分の一

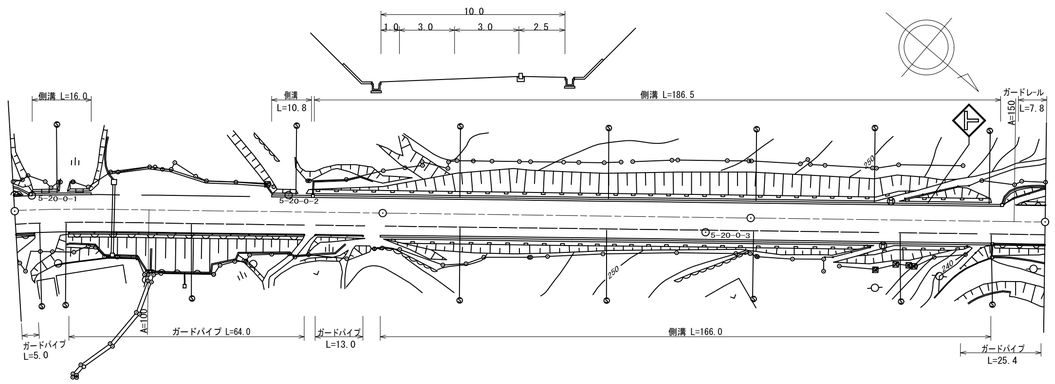

区間番号	1	2	3	4	5	6	7	8	9	10	11	12	13	14	15	16	17	18	19	20
点間距離	4.9		15.1 0.8	19.2	20.0	9.8	10.2	19.4 0.6		20.0	20.0	20.0	20.0	20.0	20.0	20.0	20.0	5.3 2.6		12.1
全幅員	10.0 10.15		10.0 10.0 10.15	10.05 10.0	10.05 10.0	10.05	10.05	10.0 10.05 10.05		10.05 10.0	10.04 10.0	10.0 10.05	10.04	10.0	10.0 10.04	10.0	10.0	10.0 10.0		10.0
全幅員内訳 車道	6.0 6.15		6.0 6.0 6.15	6.05 6.0	6.05 6.0	6.05	6.05	6.0 6.05 6.05		6.05 6.0	6.04 6.0	6.0 6.05	6.04	6.0	6.0 6.04	6.0	6.0	6.0 6.0		6.0
歩道 左側																				
歩道 右側	2.5 2.5		2.5 2.5 2.5	2.5	2.5	2.5	2.5	2.5 2.5		2.5	2.5	2.5	2.5	2.5	2.5	2.5	2.5	2.5 2.5		2.5
路肩 左側	1.0 1.0		1.0 1.0 1.0	1.0	1.0	1.0	1.0	1.0 1.0		1.0	1.0	1.0	1.0	1.0	1.0	1.0	1.0	1.0 1.0		1.0
路肩 右側	0.5 0.5		0.5 0.5 0.5	0.5	0.5	0.5	0.5	0.5 0.5		0.5	0.5	0.5	0.5	0.5	0.5	0.5	0.5	0.5 0.5		0.5
中央分離帯																				
側溝 左側	0.0 (0.5)		(0.5) (0.5)	(0.5) 0.0		0.0 (0.5)	(0.5)	(0.5) (0.5)		(0.5)	(0.5)	(0.5)	(0.5)	(0.5)	(0.5)	(0.5)	(0.5)	(0.5) (0.5) 0.0		
側溝 右側							0.0 (0.5)	(0.5) (0.5)		(0.5)	(0.5)	(0.5)	(0.5)	(0.5)	(0.5)	(0.5)	(0.5)	(0.5) 0.0		
その他																				
主要工作物																				
路面種別	AS																			AS
舗装区間番号	1 100.0									2 100.0					3 80.0					

道路台帳修正履歴

カルテ番号	修正内容	調整年月日	業者名
2014-03-003	新規作成	2014.3.27	谷光測量

路線名	主要地方道周東美川線		
図面名	200503020-00		
作成年月日	2014年3月27日		
縮尺	1/1000	図面番号	20-00
事務所名	岩国土木建築事務所		