標題	路線コード 008	図面コード 005-00	路線名 主要地方道 徳山光線	県名 山口県	地名 周南市大字中須北	図面番号 5

① 現道 2 現道(分離) 3 旧道 4 新道 5 専用自歩道

平面図 縮尺千分の一

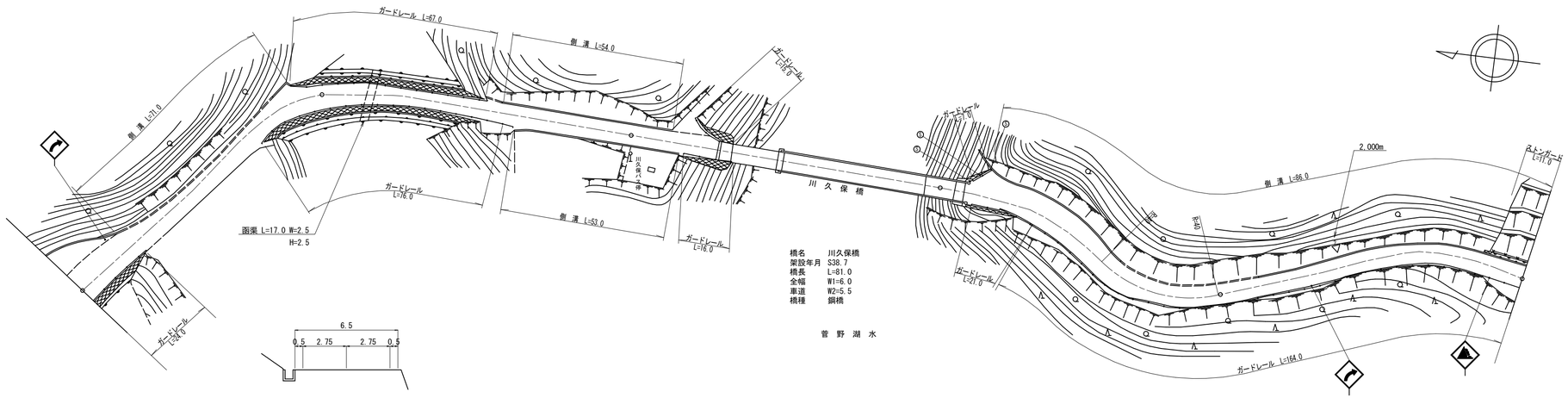

道路台帳修正履歴

カルテ番号	修正内容	調整年月日	業者名
	転記	1998.06.30	ヤマコン
2009-05-172	橋梁諸元変更	2010.03.25	ヤマコン
2014-05-001	ラスベク変換	2015.03.25	ヤマコン

区間番号: 1 | 2 | 3 | 4 | 5 | 6 | 7 | 8 | 9 | 10 | 11 | 12 | 13 | 14 | 15 | 16 | 17 | 18 | 19 | 20 | 21 | 22 | 23

100.0 200.0 300.0 400.0 500.0

	1	2	3	4	5	6	7	8	9	10	11	12	13	14	15	16	17	18	19	20	21	22	23
点間距離		20.0	13.0	49.0	9.0	9.0	14.0	45.0 4.0	37.0	13.0 3.0		13.0	71.0	10.0	4.0	8.0	22.0	23.0	15.0	18.0	13.0	53.0	34.0
全幅員	10.8	10.0	7.2	7.2	10.5	9.21	7.2	6.5 6.8	6.72	6.7 6.7		6.0	6.0	6.0 6.5 11.5		8.7	9.8	8.1 8.7	7.1	7.1	7.1 6.5	6.8	7.1
全幅員内訳 車道	5.5	5.5	5.5	5.5	5.5	5.5	5.5	5.5 5.5	5.5	5.5 5.5		5.5	5.5	5.5	5.5	5.5	5.5	5.5	5.5	5.5	5.5	5.5	5.5
歩道 左側																							
歩道 右側																							
路肩 左側	4.3	3.5	1.2	1.2	4.5	3.07	0.85	0.5 0.65	0.61	0.6 0.6		0.25	0.25	0.25 0.5 5.5		2.7	3.8	1.3 1.9	1.1	1.1	1.1 0.5	0.65	0.8
路肩 右側	1.0	1.0	0.5	0.5	0.5	0.64	0.85	0.5 0.65	0.61	0.6 0.6		0.25	0.25	0.25 0.5 0.5		0.5	0.5	1.3	0.5	0.5	0.5	0.65	0.8
中央分離帯																							
側溝 左側		0.0 (0.7)	(0.7)	(0.7)	(0.7) 0.0			0.0 0.6	0.6	0.6 0.0				0.0 0.6		0.6	0.6	0.6 (0.6)	(0.6)	(0.6)	(0.6) 0.6	0.6	0.6
側溝 右側								0.0 0.6	0.6	0.6 0.0													
その他	9.0	0.0																					
主要工作物													05201	05201									
路面種別	AS																						AS
舗装区間番号	1 100.0		2 100.0							3 29.0			4 71.0	5 10.0		6 90.0					7 100.0		

路線名	主要地方道 徳山光線		
図面名	200805005-00		
作成年月日	2015年3月25日		
縮尺	1/1000	図面番号	05-00
事務所名	周南土木建築事務所		