標題	路線コード 008	図面コード 024-00	路線名 主要地方道 徳山光線	県名 山口県	地名 周南市大字原	図面番号 24

① 現道 2 現道(分離) 3 旧道 4 新道 5 専用自歩道

平面図 縮尺千分の一

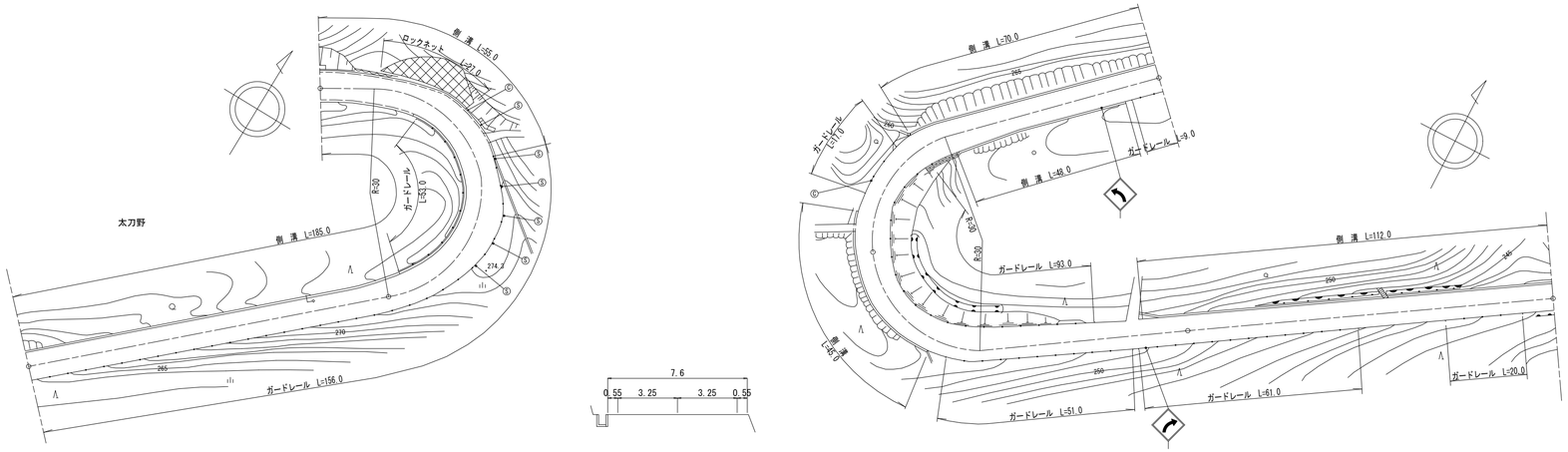

区間番号	1	2	3	4	5	6	7	8	9	10	11	12	13	14	15	16	17	18	19	20	21	22
点間距離		31.0	20.0	15.0	28.0	6.0	12.0	60.0	28.0	31.0	17.0	20.0	21.0	7.0 4.0		22.0	8.0	10.0	6.0	40.0	14.0	26.0
全幅員	8.8	9.6 8.95	9.85 9.2	10.7	9.0	8.66	8.0	8.2	7.6	7.5	8.0	9.5	9.4	9.8 9.64		8.7	9.0	9.5	9.0	8.0	7.93	7.8
全幅員内訳 車道	6.0	6.5	7.0	7.0	7.0	7.0	7.0	7.0	6.5	6.5	7.0	7.0	7.0	7.0 7.0		7.0	7.0	7.0	7.0	7.0	6.83	6.5
歩道 左側																						
歩道 右側																						
路肩 左側	1.4	1.55	1.75 1.1	2.7	1.0	0.83	0.5	0.6	0.55	0.5	0.5	1.25	1.2	1.4 1.32		0.85	1.0	1.25	1.0	0.5	0.55	0.65
路肩 右側	1.4	1.55 0.9	1.1	1.0	1.0	0.83	0.5	0.6	0.55	0.5	0.5	1.25	1.2	1.4 1.32		0.85	1.0	1.25	1.0	0.5	0.55	0.65
中央分離帯																						
側溝 左側	(0.65)	(0.65)	(0.65) 0.0																	0.0 0.6	0.6	0.6
側溝 右側	(0.65)	(0.65) 0.6	0.6	0.6	0.6	0.6	0.6	0.6	0.6	0.6	0.6	0.6 0.0	0.0 0.6	0.6 0.6		0.6	0.6 0.0					
その他																						
主要工作物																						
路面種別	AS																					AS
舗装区間番号	1 100.0					2 100.0			3 100.0						4 100.0						5 100.0	

道路台帳修正履歴

カルテ番号	修正内容	調整年月日	業者名
	転記	2003.10.31	ヤマコン
2014-05-004	ラスベク変換	2015.03.25	ヤマコン
2020-05-004	平面修正	2021.03.31	ヤマコン

路線名	主要地方道 徳山光線		
図面名	200805024-00		
作成年月日	2021年3月31日		
縮尺	1/1000	図面番号	24-00
事務所名	周南土木建築事務所		