標題	路線コード 008	図面コード 026-00	路線名 主要地方道 徳山光線	県名 山口県	地名 周南市大字原	図面番号 26

① 現道 2 現道(分離) 3 旧道 4 新道 5 専用自歩道

平面図 縮尺千分の一

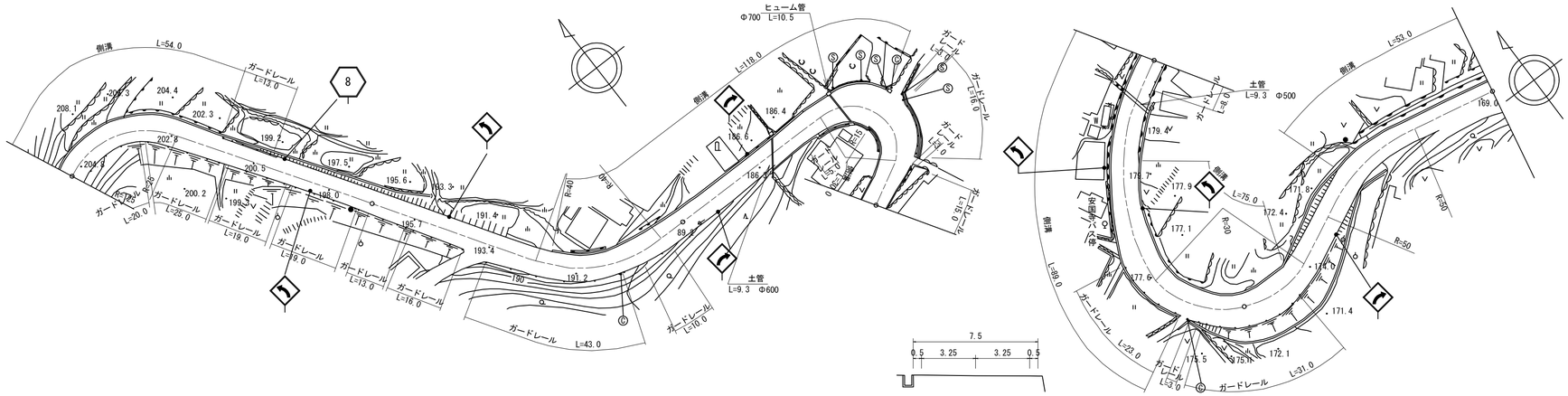

道路台帳修正履歴

カルテ番号	修正内容	調整年月日	業者名
	転記	2002.10.31	ヤマコン
2008-05-008	現況不一致	2009.03.24	ヤマコン

区間番号	1	2	3	4	5	6	7	8	9	10	11	12	13	14	15	16	17	18	19	20	21	22	23	24	25	26	27	28	29	30	31	32
点間距離		22.0	30.0	48.0	22.0	17.0	18.0	42.0	8.0	10.0	11.0	14.0	6.0	4.0	5.0	5.0	7.0	3.0	5.0	5.0	5.0	5.0	7.0	6.0	24.0	32.0	20.0	18.0	8.0	10.0	32.0	10.0	40.0
全幅員	8.5	8.0	7.0	7.2	7.3	8.9	8.1	7.6	7.5	7.25	7.6	7.0	7.4	8.7	10.0	11.7	12.9	12.2	12.0	10.7	9.5	8.6	7.5	7.5	8.1	10.4	9.1	10.0	10.4	9.2	8.4	7.2	7.0
全幅員内訳 車道	6.5	6.5	6.0	6.0	6.0	6.5	6.5	6.5	6.5	6.0	6.0	6.0	6.1	6.5	7.5	8.8	9.9	10.5	10.2	8.9	7.7	7.0	6.5	6.5	6.5	6.5	6.5	6.5	6.5	6.5	6.5	6.0	6.0
歩道 左側																																	
歩道 右側																																	
路肩 左側	1.0	0.75	0.5	0.6	0.65	1.2	0.8	0.55	0.5	0.5	0.6	0.5	0.6	1.5	1.6	1.7	1.6	1.6	0.7	0.7	0.7	0.5	0.5	0.5	0.8	1.95	1.3	1.75	1.95	1.35	0.95	0.6	0.5
路肩 右側	1.0	0.75	0.5	0.6	0.65	1.2	0.8	0.55	0.5	0.75	1.0	0.5	0.7	0.7	0.9	1.2	1.4	1.0	1.1	1.1	1.1	0.5	0.5	0.5	0.8	1.95	1.3	1.75	1.95	1.35	0.95	0.6	0.5
中央分離帯																																	
側溝 左側	0.6	0.6	0.6 0.0				0.0 0.6	0.6	0.6	0.6	0.6	0.6	0.6 (0.5)	(0.5)	(0.5)	(0.5)	(0.5) 0.0								0.0 0.6	0.6	0.6	0.6	0.6	0.6 0.0	0.0 0.6	0.6	0.6
側溝 右側																	0.0 (0.6)	(0.6)	(0.6)	(0.6)	(0.6)	0.5	0.5	0.5	0.5	0.5	0.5 0.0						
その他																																	
主要工作物																																	
路面種別	AS																																AS
舗装区間番号	1 100.0			2 100.0				3 100.0																4 100.0				5 100.0				

路線名	主要地方道 徳山光線
図面名	200805026-00
作成年月日	2009年3月24日
縮尺	1/1000 図面番号 26-00
事務所名	周南土木建築事務所