標題	路線コード 009	図面コード 030-00	路 線 名 主要地方道 徳山徳地線	県 名 山 口 県	地 名 周南市大字鹿野下	図面番号 31

① 現道 2 現道(分離) 3 旧道 4 新道 5 専用自歩道

平面図 縮尺千分の一

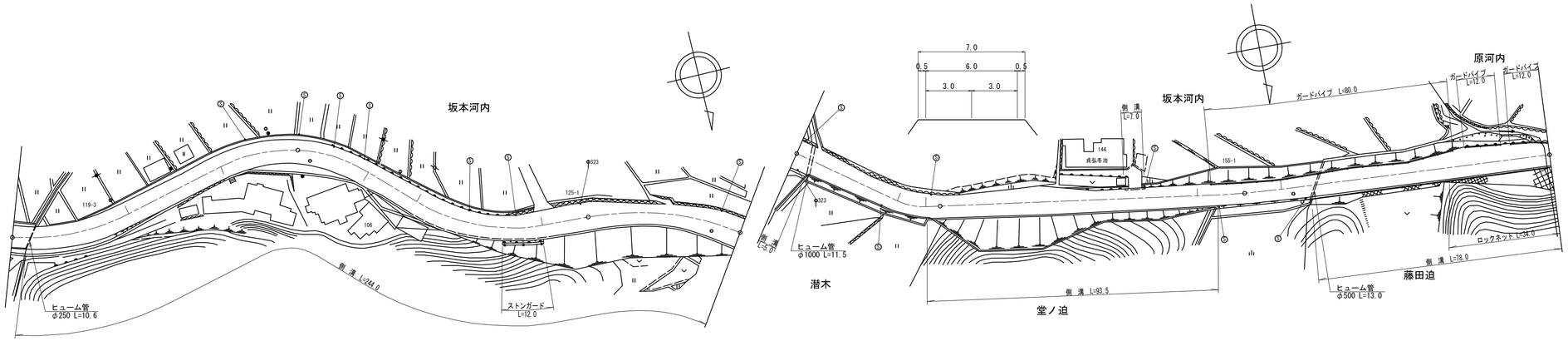

道路台帳修正履歴

カルテ番号	修正内容	調整年月日	業者名
	転記	2001.07.31	ヤマコン
2016-05-004	ラスベク変換	2017.03.31	ヤマコン

区間番号	雪寒	1	2	3	4	5	6	7	8	9	10	11	12	13	14	15	16	16-1	16-2	17	18	19	20	21	22	23	24	25	26
点間距離		6.0	44.0	32.0	17.0 1.0		21.0	21.0	7.0	30.0	10.0	11.0 0.5		28.5	26.0	23.5	18.0 3.5		32.5	17.5	11.0	7.0	22.0	10.0	22.0	32.0	15.0 4.0		27.0
全幅員		9.2	9.2	9.0	8.0	10.0 9.91	8.0	8.3 8.9	9.1	8.7	8.9 8.3	8.97 9.0		7.0	10.0	8.7	8.2 8.32		9.5	7.0	7.0 7.5	8.0 7.5	7.0	7.0	7.0	7.0	9.0 9.5		7.0
全幅員内訳 車道		6.0	6.0	6.0	6.0	6.0 6.0	6.0	6.0	6.0	6.0	6.0	6.0 6.0		6.0	6.0	6.0	6.0 6.0		6.0	6.0	6.0	6.0	6.0	6.0	6.0	6.0	6.0 6.0		6.0
歩道 左側																													
歩道 右側																													
路肩 左側		1.6	1.6	1.5	1.0	1.0 1.0	1.0	1.1	1.25	1.0	1.5	2.46 2.5		0.5	2.0	1.35	1.1 1.28		3.0	0.5	0.5 1.0	1.5 1.0	0.5	0.5	0.5	0.5	2.5 3.0		0.5
路肩 右側		1.6	1.6	1.5	1.0	3.0 2.91	1.0	1.2 1.8	1.85	1.7	1.4 0.8	0.51 0.5		0.5	2.0	1.35	1.1 1.04		0.5	0.5	0.5	0.5	0.5	0.5	0.5	0.5	0.5 0.5		0.5
中央分離帯																													
側溝 左側																					0.0 0.5	0.5 0.0							
側溝 右側		0.0 0.6		0.6	0.6	0.6 0.6	0.6	0.6 (0.6)	(0.6)	(0.6)	(0.6) 0.6	0.6 0.6		0.6	0.6 0.0		0.0 0.6		0.6	0.6	0.6	0.6	0.6 0.0		0.0 0.6	0.6	0.6 0.6		0.6
その他																													
主要工作物																													
路面種別		AS																											AS
舗装区間番号		1 100.0					2 100.0						3 100.0						4 100.0						5 100.0				

路線名	主要地方道 徳山徳地線
図面名	200905030-00
作成年月日	2017年3月31日
縮尺	1/1000 図面番号 31-00
事務所名	周南土木建築事務所