標題	路線コード 010	図面コード 106-0	路線名 主要地方道山口福栄須佐線	県名 山口県	地名 阿武郡阿武町大字福田下	図面番号 106

① 現道 2 現道(分離) 3 旧道 4 新道 5 専用自歩道

平面図 縮尺千分の一

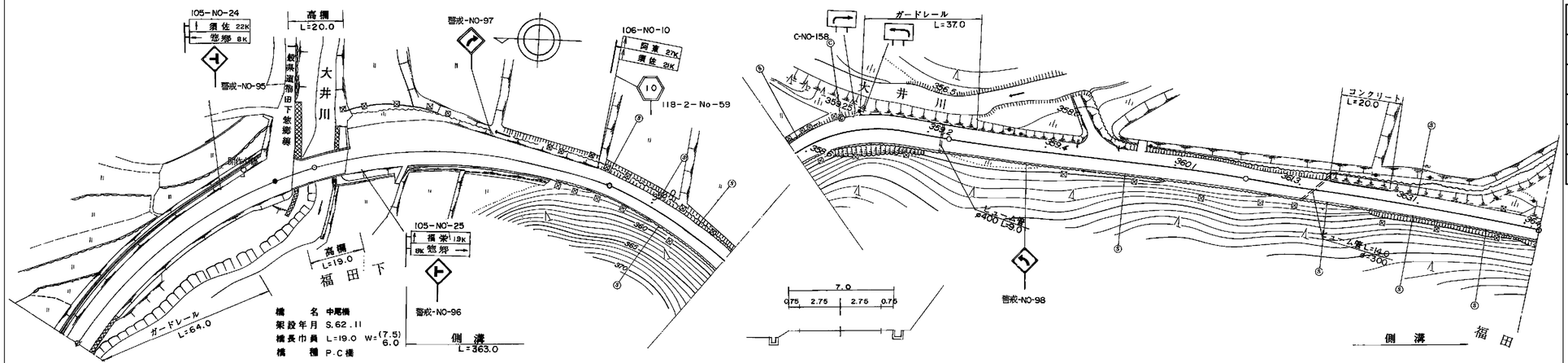

道路台帳修正履歴

カルテ番号	修正内容	調整年月日	業者名
	転記	1989.03.31	富士調査

区間番号	雪寒	1	2	3	4	5	6	7	8	9	10	11	12	13	14	15	16	17	18	19	20	21	22	23	24	25
点間距離		50.0		36.0	6.0	5.0	3.0	11.0	19.0	7.0	7.0	38.0	3.0	5.0	10.0	46.0	18.0	6.0	23.0	7.0	7.0	39.0	19.0	35.0	46.0	50.0 / 4.0
全幅員	9.0	10.0		13.0	10.0	7.5 / 7.5	7.5 / 15.0	15.0	15.0	14.5		8.9 / 8.9	7.6	7.5		7.5	9.2	10.2	8.2	8.6 / 9.0		8.5	8.0	6.5	7.0	7.2 / 6.7
全幅員内訳 車道	6.0	6.0		6.0	6.0	6.0 / 6.0	6.0	6.0	6.0	6.0		6.0 / 6.0	6.0	6.0		6.0	6.0	6.0	6.0	6.0		6.0	6.0	5.5	5.5	5.5 / 5.5
全幅員内訳 歩道 左側																										
全幅員内訳 歩道 右側																										
全幅員内訳 路肩 左側	2.25		3.25	6.25	3.25	0.75 / 0.75	0.75 / 8.25	8.25	8.25	7.75		2.2 / 2.2	0.9	0.75		0.75	2.5	3.5	1.5	1.9 / 2.3		1.8	1.0	0.5	0.75	1.0 / 0.6
全幅員内訳 路肩 右側	0.75		0.75	0.75	0.75	0.75 / 0.75	0.75	0.75	0.75	0.75		0.7 / 0.7	0.7	0.75		0.75	0.7	0.7	0.7	0.7 / 0.7		0.7	1.0	0.5	0.75	0.7 / 0.6
全幅員内訳 中央分離帯																										
側溝 左側																										
側溝 右側									0.0 / 0.6	0.6	0.6	0.6 / 0.6	0.6	0.6		0.6	0.6	0.6	0.6	0.6 / 0.6		0.6	0.6	0.6	0.6	0.6 / 0.6
その他																										
主要工作物				14159	14159		14159																			
路面種別	AS																									AS
舗装区間番号		1 86.0		2 6.0	3 8.0		4 11.0	5 89.0						6 100.0					7 100.0					8 100.0		

路線名	主要地方道山口福栄須佐線		
図面名	201014106-00		
作成年月日	2009年3月31日		
縮尺	1/1000	図面番号	106-00
事務所名	萩土木建築事務所		