標題	路線コード 022	図面コード 24-0	路線名 主要地方道 光柳井線	県名 山口県	地名 柳井市余田	図面番号 24

① 現道 2 現道(分離) 3 旧道 4 新道 5 専用自歩道

平面図 縮尺千分の一

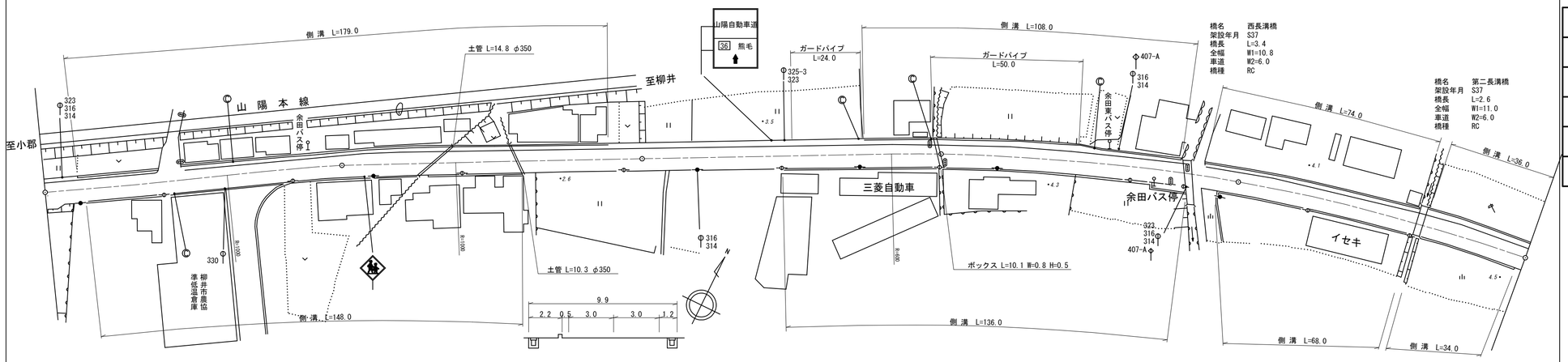

区間番号

100.0 200.0 300.0 400.0 500.0

1 2 3 4 5 6 7 8 9 10 11 12 13 14 15 16 17 18 19 20 21 22 23 24 25

点間距離

3.5 2.5 6.0 32.0 15.0 22.5 18.5 60.0 29.0 11.0 47.0 27.0 26.0 46.0 7.0 18.0 11.0 3.4 4.0 5.0 5.6 61.0 2.6 34.4 2.0

全幅員

10.3 10.3 8.3 8.3 9.0 9.0 9.0 9.0 9.0 9.0 9.0 8.3 8.3 9.2 9.5 10.5 10.5 10.6 10.8 9.7 9.7 10.8 10.8 10.8 11.0 8.7 9.4 9.34 8.7 11.0 11.0 10.5 9.9 9.2 9.2

全幅員内訳

		1	2	3	4	5	6	7	8	9	10	11	12	13	14	15	16	17	18	19	20	21	22	23	24	25
車道		6.0	6.0	6.0	6.0	6.0	6.0	6.0	6.0	6.0	6.0	6.0	6.0	6.0	6.0	6.0	6.0	6.0	6.0	6.0	6.0	6.0	6.0	6.0	6.0	6.0
歩道	左側	1.3	1.3	1.3	1.3	1.3	1.3	1.3	1.3	1.3	1.3	2.2	2.2	2.2	2.2	2.2	1.1	1.1	1.1	1.1	1.7	1.7	1.7	1.7	2.5	2.2
																								2.5	2.8	2.2
	右側																	0.0	2.5	2.5	2.5	0.0				
路肩	左側	0.5	0.5	0.5	0.5	0.5	0.5	0.5	0.5	0.5	0.5	0.5	0.8	0.8	0.76	0.7	0.7	0.7	0.7	0.7	0.5	0.5	0.5	0.5	0.5	0.5
	右側	2.5	2.5	0.5	1.2	1.2	1.2	1.2	1.2	1.2	0.5	0.5	0.5	1.5	1.64	1.9	1.9	1.9	0.5	0.5	0.5	1.2	1.14	0.5	2.0	1.2	0.5
中央分離帯																										

側溝

		1	2	3	4	5	6	7	8	9	10	11	12	13	14	15	16	17	18	19	20	21	22	23	24	25
左側				0.0 (0.7)		(0.7)	(0.7)	(0.7)	(0.7)	(0.6)	(0.6) 0.0		0.0 (0.6)	(0.6)	(0.6)	(0.6)	(0.6)	(0.6)	(0.6) 0.0	0.0 (0.6)	(0.6)	(0.6)		(0.6) 0.0	0.0 (0.6)	(0.6) 0.0
右側				0.0 (0.7)		(0.7) (0.6)	(0.6) (0.7)	(0.7) (0.6)	(0.6)	(0.6) 0.0			0.0 (0.7)	(0.7)	(0.7)	(0.6)	(0.6)	(0.6)	(0.6) 0.0	0.0 (0.7)	(0.7)	(0.7)		(0.7) 0.0	0.0 (0.7)	(0.7) 0.0

その他

主要工作物: 04086-0, 04087-0

路面種別: AS

舗装区間番号: 1 (100.0), 2 (100.0), 3 (100.0), 4 (82.0), 5 (3.4), 6 (14.6), 7 (61.0), 8 (2.6), 9 (36.4)

道路台帳修正履歴

カルテ番号	修正内容	調整年月日	業者名
	転写	1994.03.31	泉土木コ
2009-04-038	橋梁諸元変更	2010.03.31	泉土木コ
2022-04-002	ベクタ変換	2023.03.31	泉土木コ

路線名	主要地方道 光柳井線		
図面名	202204024-00		
作成年月日	2023年3月31日		
縮尺	1/1000	図面番号	024-00
事務所名	山口県柳井土木建築事務所		