標題	路線コード 026	図面コード 25-0	路線名 主要地方道山口鹿野線	県名 山口県	地名 山口市徳地引谷	図面番号 1

① 現道 2 現道(分離) 3 旧道 4 新道 5 専用自歩道

平面図 縮尺千分の一

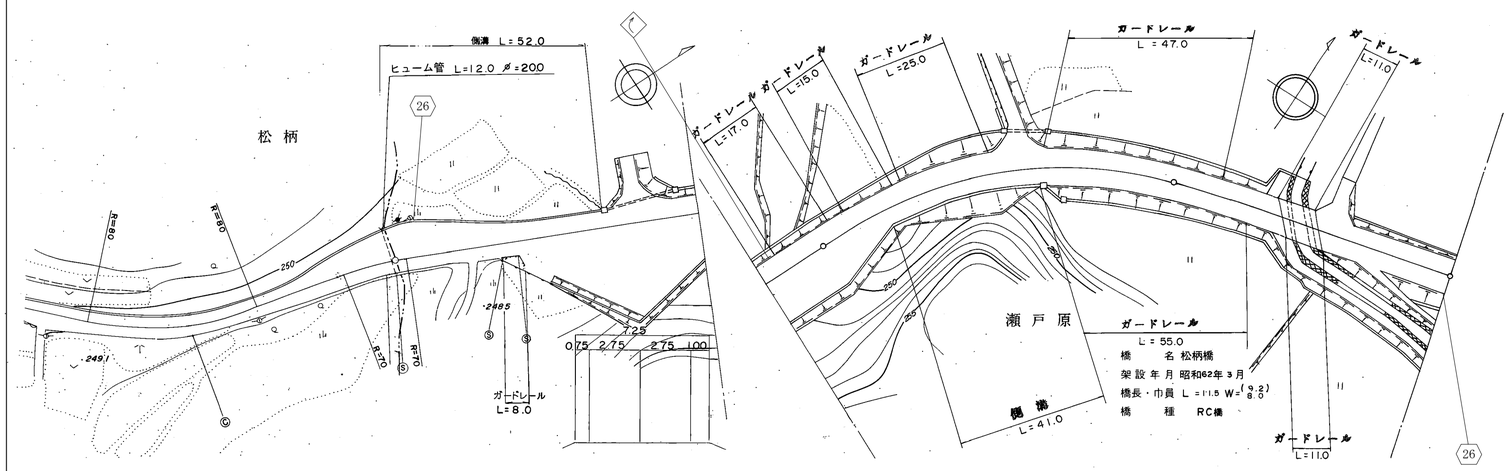

区間番号	1	2	3	4	5	6	7	8	9	10	11	12	13	14	15
点間距離	5.0	5.0	5.0	6.0	14.0	17.0	5.0	27.0	16.0	20.0	41.0	39.0	31.0	11.5	37.5
全幅員	12.8	14.5	13.0	12.0	10.8	12.5	18.15	18.65	12.6	12.5	8.0 8.5	8.5 8.0	8.0	8.0	8.0	9.0
全幅員内訳 車道	5.5	5.5	5.5	5.5	5.5	5.5	5.5	5.5	6.0	6.0	6.0	6.0	6.0	6.0	6.0	6.0
歩道 左側																
歩道 右側																
路肩 左側	6.8	8.5	7.0	6.0	4.8	3.5	2.75	1.35	1.1	1.0	1.0	1.0	1.0	1.0	1.0	1.5
路肩 右側	0.5	0.5	0.5	0.5	0.5	3.5	9.9	11.8	5.5	5.5	1.0 1.5	1.5 1.0	1.0	1.0	1.0	1.5
中央分離帯																
側溝 左側	(0.6)	(0.6)	(0.6)	(0.6)	(0.6)	(0.6)	(0.6)<0.0									
側溝 右側										0.0<(0.5)	(0.5)<0.0					
その他																
主要工作物														06180		
路面種別	AS															AS
舗装区間番号	1 100.0									2 100.0			3 31.0	4 11.5	5 37.5	

道路台帳修正履歴

カルテ番号	修正内容	調整年月日	業者名
	転記	1998.3.31	三建調査
2014-08-128	平面図修正	2014.5.22	三建調査

路線名	主要地方道 山口鹿野線		
図面名	202607025-00		
作成年月日	2014年5月22日		
縮尺	1/1000	図面番号	025-00
事務所名	防府土木建築事務所（阿東分室）		