標題	路線コード 027	図面コード 015-00	路線名 主要地方道 山口徳山線	県名 山口県	地名 周南市大字湯野	図面番号 15

① 現道 2 現道(分離) 3 旧道 4 新道 5 専用自歩道

平面図 縮尺千分の一

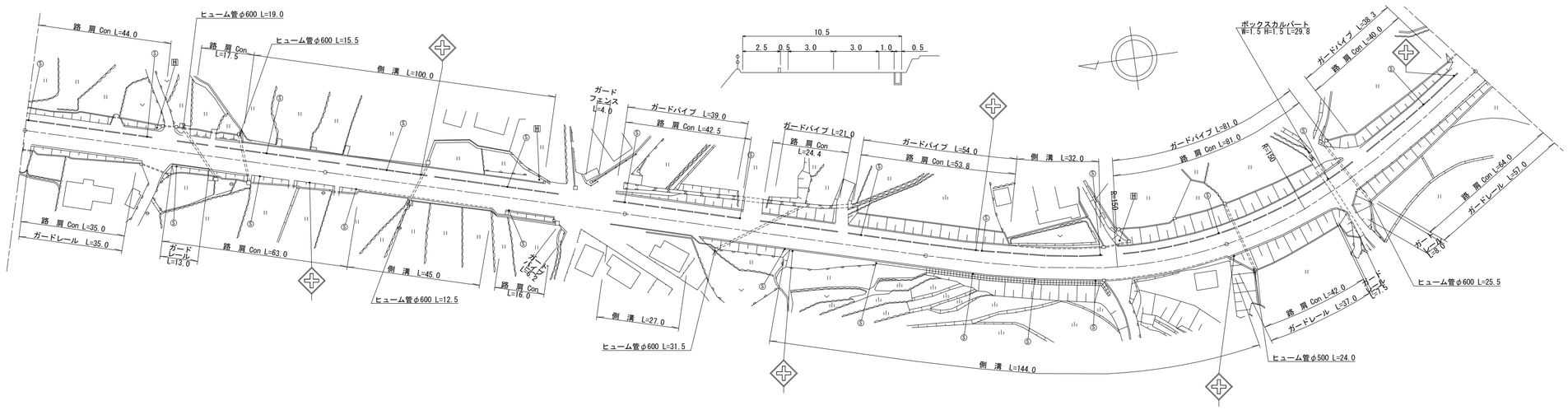

区間番号	1	2	3	4	5	6	7	8	9	10	11	12	13	14	15	16	17	18	19
点間距離	72.0	28.0	12.0	45.0	15.0	24.0	4.0	23.0	31.0	46.0	17.0	10.0	32.0	18.0	21.0	2.0	16.0	60.0	24.0
全幅員	10.0	10.0 10.5	10.5	10.5 11.0	11.0 10.5	10.5 10.0	10.0 10.5 10.5	10.5 10.5	10.0 10.5	10.57	10.6	10.6 11.1	11.4 10.9	11.1	11.0 10.5 10.5		10.5	10.2	10.1
全幅員内訳 車道	6.0	6.0	6.0	6.0	6.0	6.0	6.0	6.0	6.0	6.0	6.0	6.0	6.0	6.0	6.0	6.0	6.0	6.0	6.0
歩道 左側	2.5	2.5 3.0	3.0	3.0	3.0	3.0 2.5	2.5 2.5	2.5	2.5	2.5	2.5	2.5 3.0	3.0 2.5	2.5	2.5 2.5		2.5	2.5	2.5
歩道 右側																			
路肩 左側	0.5	0.5	0.5	0.5	0.5	0.5	0.5 0.5	0.5	0.5	0.5	0.5	0.5	0.5	0.5	0.5 0.5		0.5	0.5	0.5
路肩 右側	1.0	1.0	1.0	1.0 1.5	1.5 1.0	1.0	1.0 1.5 1.5	1.5 1.0	1.0 1.5	1.57	1.6	1.6	1.9	2.1	2.0 1.5 1.5		1.5	1.2	1.1
中央分離帯																			
側溝 左側		0.0 (0.5)	(0.5)	(0.5)	(0.5)	(0.5) 0.0						0.0 (0.5)	(0.5) 0.0						
側溝 右側				0.0 (0.5)	(0.5) 0.0		0.0 (0.5) (0.5)	(0.5) (0.5)	0.0 (0.5)	(0.5)	(0.5)	(0.5)	(0.5)	(0.5)	(0.5) 0.0				
その他																			
主要工作物																			
路面種別	AS																		AS
舗装区間番号	1 100.0		2 100.0					3 100.0			4 100.0					5 100.0			

道路台帳修正履歴

カルテ番号	修正内容	調整年月日	業者名
	転記	2004.12.20	ヤマコン
2022-05-003	ラスベク変換	2023.03.31	ヤマコン

路線名	主要地方道 山口徳山線		
図面名	202705015-00		
作成年月日	2023年3月31日		
縮尺	1/1000	図面番号	15-00
事務所名	周南土木建築事務所		