標題	路線コード 033	図面コード 26-0	路線名 主要地方道下関美祢線	県名 山口県	地名 美祢市大嶺町西分	図面番号 26

① 現道 2 現道(分離) 3 旧道 4 新道 5 専用自歩道

平面図 縮尺千分の一

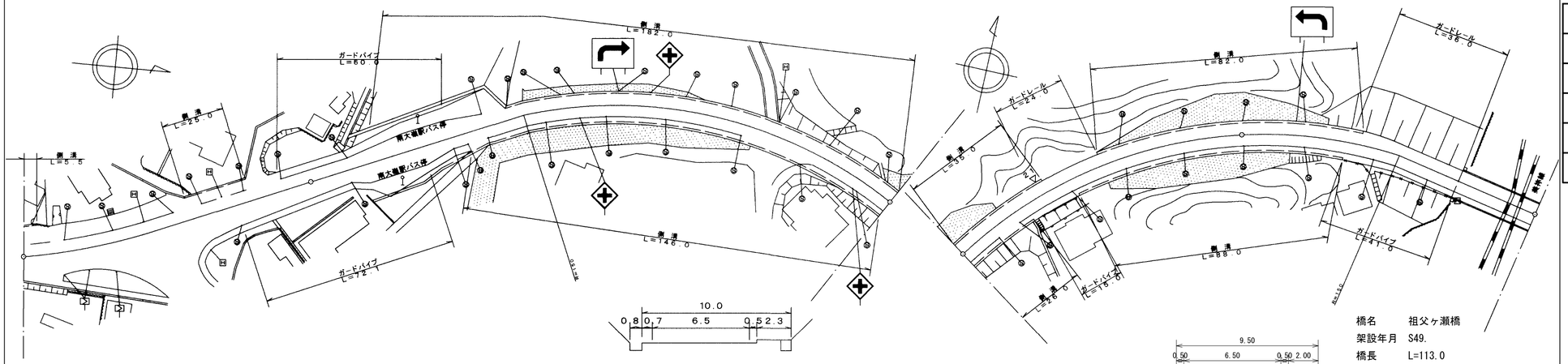

橋名	祖父ヶ瀬橋
架設年月	S49.
橋長	L=113.0
全幅	W1=9.5
車道	W2=6.5
橋種	PC

道路台帳修正履歴

カルテ番号	修正内容	調整年月日	業者名
	転記	2009.3.20	宇部セン
2009-10-114	橋梁諸元変更	2010.3.31	宇部セン

区間番号: 1 2 3 4 5 6 7 8 9 10 11 12 13 14 15 16 17 18 19 20 21 22 23 24 25 26 27 28 29 30 31 32 33 34

100.0 200.0 300.0 400.0 500.0

区間番号	点間距離	全幅員	全幅員内訳 車道	歩道 左側	歩道 右側	路肩 左側	路肩 右側	中央分離帯	側溝 左側	側溝 右側	その他	主要工作物	路面種別
1	5.5	18.85	9.75	6.6		0.75	1.75						AS
2	4.5	18.7 18.25	9.75	6.6		0.75	1.6 1.15						
3	4.0	16.55	9.75	5.3		0.75	0.75						
4	24.5	16.8	9.75	5.55		0.75	0.75						
5	14.0	16.25	9.75	5.0		0.75	0.75						
6	1.0	18.15 17.45	9.75	6.2		0.75	0.75		0.0 (0.5)				
7	8.4	18.65	9.75	6.9		0.75	0.75						
8	8.6	15.25	9.75	7.4		0.75	0.75						
9	8.0	15.25 17.45	9.75	4.0	0.0 2.2	0.75	0.75		(0.5)				
10	5.5	16.7	9.1	3.9	2.2	0.75	0.75		(0.5) 0.0				
11	16.0	15.0	8.75	2.55	2.2	0.75	0.75						
12	6.0	13.91	7.66	2.55	2.2	0.75	0.75						
13	7.0	13.5	7.25	2.55	2.2	0.75	0.75						
14	1.0	13.05	7.05	2.55	2.2	0.75	0.5						
15	5.0	13.4	7.4	2.55	2.2	0.75	0.5						
16	5.0	16.05	9.45	2.65	2.5	0.75	0.5		0.0 1.0				
17	10.0	23.2	12.4	3.15	6.4	0.75	0.5						
18	5.0	20.0	11.3	3.75	3.7	0.75	0.5		1.0				
19	5.0	18.8	11.25	3.9	2.4	0.75	0.5		1.0				
20	5.0	17.75	10.0	4.1	2.4	0.75	0.5		1.0				
21	5.0	16.65	8.75	4.25	2.4	0.75	0.5		1.0	0.0 (0.7)			
22	5.0	17.3	8.05	5.6	2.4	0.75	0.5		1.0	1.0			
23	11.0	18.7	6.5	8.65	2.3	0.75	0.5		1.0	(0.7) 0.0			
24	5.0	10.8	6.5	0.75 0.0	2.3	0.75 1.5	0.5		0.0 (0.7)	(0.7) 1.0			
25	30.0	10.8	6.5		2.3	1.5	0.5		(0.7)	(0.7)			
26	100.0	10.8	6.5		2.3	1.5	0.5		(0.7)	(0.7)			
27	26.0	10.8	6.5		2.3	1.5	0.5		(0.7) 0.0	(0.7) 0.0			
28	9.0	10.8 10.1	6.5		2.3	1.5 0.8	0.5		(0.7) 0.0	0.0 (0.7)			
29	9.0	10.1	6.5		2.3	0.8	0.5						
30	11.0	10.1 10.9	6.5		2.3	0.8 1.6	0.5		0.0 (0.8)	0.0 (0.7)			
31	45.0	10.84	6.5		2.3	1.54	0.5		(0.8)	(0.7)			
32	32.0	10.8	6.5		2.3	1.5	0.5		(0.8) 0.0	(0.7) 0.0			
33	5.0	10.8 10.0	6.5		2.3	1.5 0.7	0.5		(0.8) 0.0				
34	35.0	9.5	6.5		2.0	0.5	0.5					10173	
	28.0	9.5	6.5		2.0	0.5	0.5						AS

舗装区間番号

1	2	3	4	5	6
100.0	100.0	100.0	100.0	72.0	28.0

路線名	主要地方道 下関美祢線		
図面名	203310026-00		
作成年月日	2010年3月31日		
縮尺	1/1000	図面番号	26-00
事務所名	美祢土木事務所		