標題	路線コード 037	図面コード 9-0	路線名 主要地方道宇部美祢線	県名 山口県	地名 美祢市伊佐町堀越	図面番号 9

① 現道 2 現道(分離) 3 旧道 4 新道 5 専用自歩道

平面図 縮尺千分の一

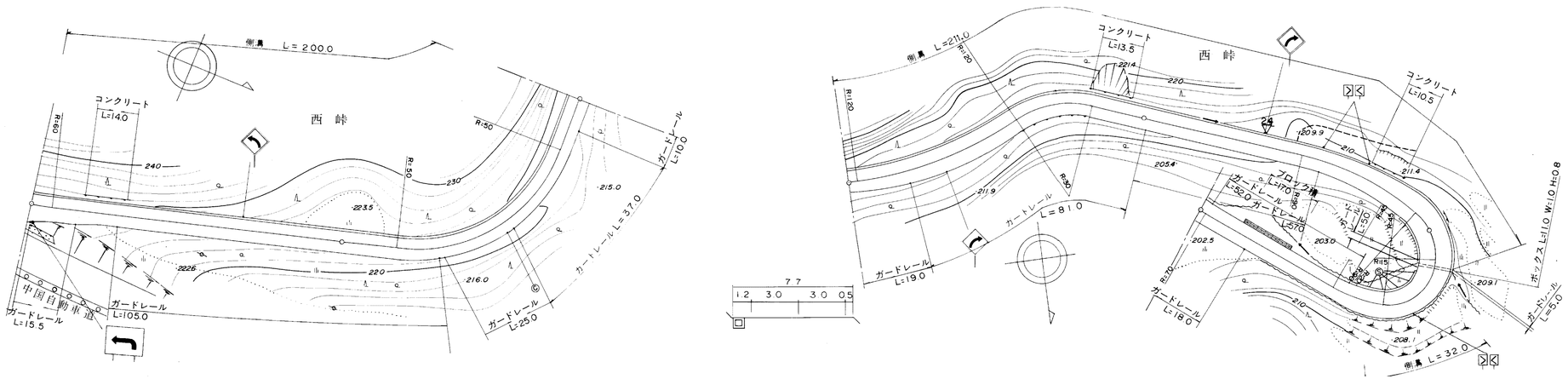

区間番号	1	2	3	4	5	6	7	8	9	10	11	12	13	14	15	16	17	18	19	20	21
点間距離		21.0	79.0	100.0	82.0	18.0	60.0	5.0	5.0	5.0	5.0	5.0	6.0	9.0	11.0	2.0	8.0	8.0	8.0	8.0	28.0
全幅員	8.8	7.7	7.7	7.7	7.7	7.7	7.7	8.2	8.7	9.2	9.7	10.2	10.7	10.7	11.3 10.6 10.7	10.2	9.7	9.2	8.7 8.0	7.5	7.5
全幅員内訳 車道	6.0	6.0	6.0	6.0	6.0	6.0	6.0	6.5	7.0	7.5	8.0	8.5	9.0	9.0	9.0	9.0	8.5	8.0	7.5	7.0	6.5	6.0
歩道 左側																					
歩道 右側																					
路肩 左側	1.2	1.2	1.2	1.2	1.2	1.2	1.2	1.2	1.2	1.2	1.2	1.2	1.2	1.2	1.2 0.5 0.5	0.5	0.5	0.5	0.5	0.5	0.5	1.0
路肩 右側	1.6	0.5	0.5	0.5	0.5	0.5	0.5	0.5	0.5	0.5	0.5	0.5	0.5	0.5	1.1 1.2	1.2	1.2	1.2	1.2 0.5	0.5	0.5
中央分離帯																					
側溝 左側	(0.7)	(0.7)	(0.7)	(0.7)	(0.7)	(0.7)	(0.7)	(0.7)	(0.7)	(0.7)	(0.7)	(0.7)	(0.7)	(0.7)	(0.7) 0.0						
側溝 右側																0.0 (0.7)	(0.7)	(0.7)	(0.7) 0.0		
その他																					
主要工作物																					
路面種別	AS																				AS

舗装区間番号	1	2	3	4	5
	100.0	100.0	100.0	100.0	100.0

道路台帳修正履歴

カルテ番号	修正内容	調整年月日	業者名
	転記	2009.3.20	宇部セン

路線名	主要地方道 宇部美祢線		
図面名	203710009-00		
作成年月日	2009年3月20日		
縮尺	1/1000	図面番号	09-00
事務所名	美祢土木事務所		