標題	路線コード 060	図面コード 7-0	路線名 主要地方道橋東和線	県名 山口県	地名 大島郡周防大島町大字東安下庄	図面番号 7

① 現道 2 現道(分離) 3 旧道 4 新道 5 専用自歩道

平面図 縮尺千分の一

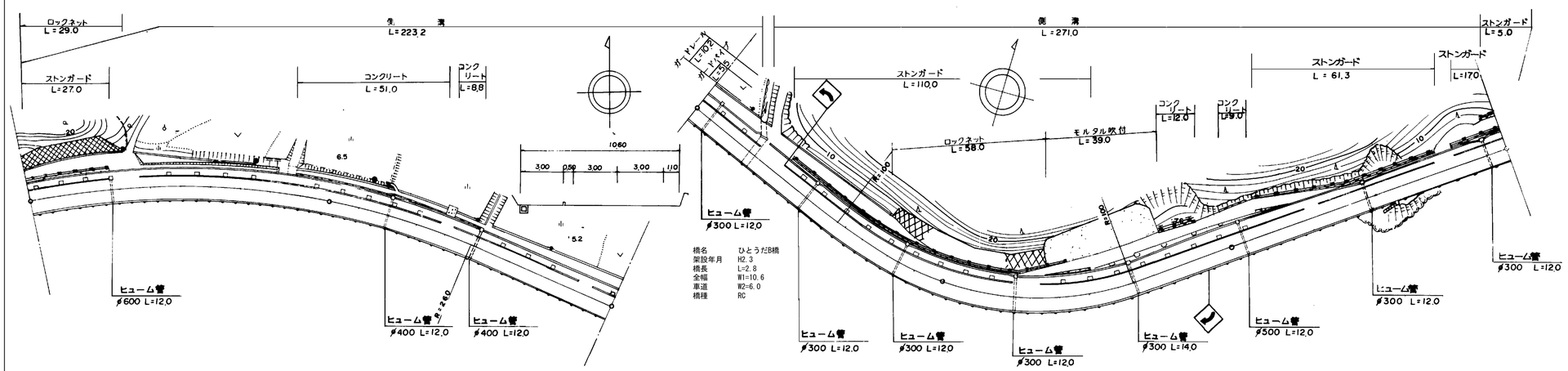

橋名	ひとうだB橋
架設年月	H2.3
橋長	L=2.8
全幅	W1=10.6
車道	W2=6.0
橋種	RC

区間番号	1	2	3	4	5	6	7	8	9	10	11	12	13	14	15
点間距離		37.0	63.0	37.0	63.0	23.2 / 2.8	62.0	12.0	33.0	39.0	18.0	10.0	12.0	13.0	72.0
全幅員	10.7	10.6	10.6	10.6	10.6	10.6 / 10.6	11.3	11.27	11.2	11.2	11.8	11.52	11.2	10.9	10.6
全幅員内訳 車道	6.0	6.0	6.0	6.0	6.0	6.0 / 6.0	6.0	6.0	6.0	6.0	6.0	6.0	6.0	6.0	6.0
歩道 左側	3.0	3.0	3.0	3.0	3.0	3.0 / 3.0	3.0	3.0	3.0	3.3	4.0	3.77	3.5	3.2	3.0
歩道 右側															
路肩 左側	0.5	0.5	0.5	0.5	0.5	0.5 / 0.5	0.5	0.5	0.5	0.5	0.5	0.5	0.5	0.5	0.5
路肩 右側	1.2	1.1	1.1	1.1	1.1	1.1 / 1.1	1.8	1.77	1.7	1.4	1.3	1.25	1.2	1.2	1.1
中央分離帯															
側溝 左側	(0.5)	(0.5)	(0.5)	(0.5)	(0.5)	(0.5) / (0.5)	(0.5)	(0.5)	(0.5)	(0.5)	(0.5)	(0.5)	(0.5)	(0.5)	(0.5)
側溝 右側															
その他															
主要工作物						10820									
路面種別	AS														AS
舗装区間番号	1 100.0	2 100.0		3 100.0				4 100.0				5 97.0			

道路台帳修正履歴

カルテ番号	修正内容	調整年月日	業者名
	転記	2005.3.31	エムエスシー
2009-01-074	橋梁諸元変更	2010.3.31	エムエスシー

路線名	主要地方道橋東和線		
図面名	206001007-00		
作成年月日	2009年3月31日		
縮尺	1/1000	図面番号	07-00
事務所名	柳井土木建築事務所（大島分室）		