標題	路線コード 106	図面コード 2-0	路線名 一般県道文珠山公園線	県名 山口県	地名 大島郡周防大島町大字東三蒲	図面番号 2

① 現道 2 現道(分離) 3 旧道 4 新道 5 専用自歩道

平面図 縮尺千分の一

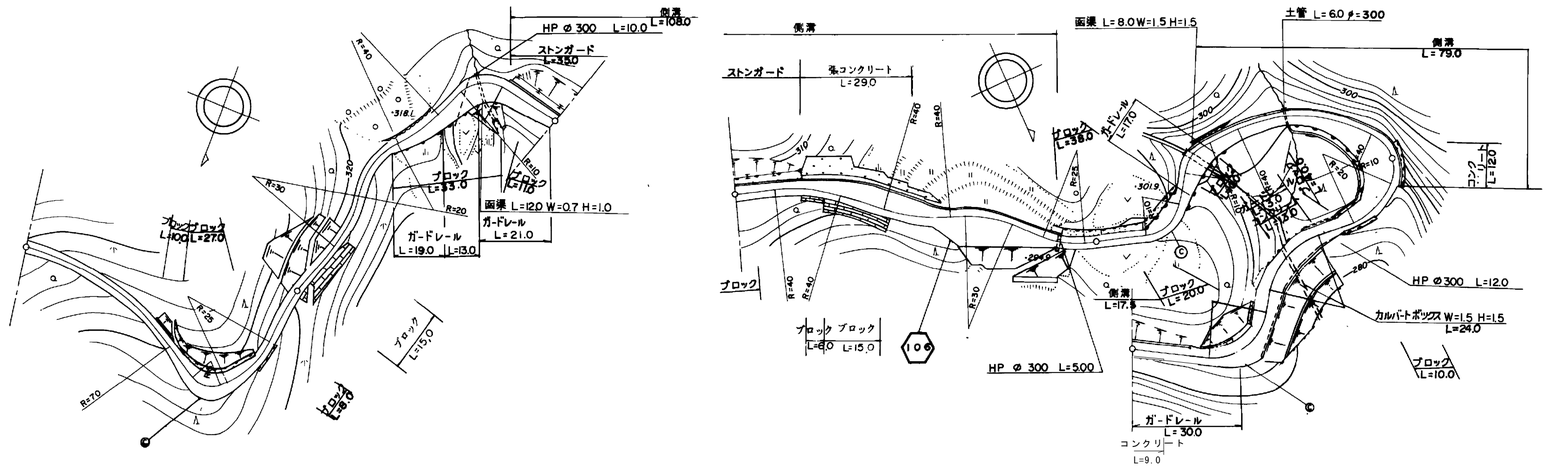

区間番号	点間距離	全幅員	全幅員内訳 車道	歩道 左側	歩道 右側	路肩 左側	路肩 右側	中央分離帯	側溝 左側	側溝 右側	その他	主要工作物	路面種別	舗装区間番号
1	46.5	3.5	2.5			0.5	0.5						as	1 100.0
2	16.0	8.9	2.5			5.9	0.5							
3	17.5	4.9	2.5			1.9	0.5							
4	20.0	3.5	2.5			0.5	0.5							
5	19.0	3.5	2.5			0.5	0.5							
6	28.5	4.6	3.0			0.5	1.1							2 100.0
7	7.0	5.2	3.0			0.5	1.7							
8	10.0	6.0	3.0			0.5	2.5							
9	18.5	6.0	3.0			0.5	2.5		0.0 0.4					
10	17.0	4.0	3.0			0.5	0.5		0.4					
11	18.0	3.5 4.0	2.5			0.5 1.0	0.5		0.4 (0.5)					
12	15.0	5.1	3.0			1.0	1.1		(0.5)					
13	10.0	6.2	3.0			1.0	2.2		(0.5)					
14	11.0	5.9 5.4	3.0			1.0 0.5	1.9		(0.5) 0.4					
15	7.0	9.4	3.0			0.5	5.9		0.4					
16	13.0	9.0	3.0			0.5	5.5		0.4					
17	14.0 3.0	4.0 4.0	3.0 3.0			0.5 0.5	0.5 0.5		0.4 0.0					
18														
19	9.0	4.0	3.0			0.5	0.5							
20	13.5	4.0	3.0			0.5	0.5							
21	16.0	5.4	3.0			1.9	0.5							
22	7.5	7.5	3.5			0.5	3.5		0.0 0.4					
23	7.0	6.5	3.5			0.5	2.5		0.4					
24	24.0	5.4	4.0			0.5	0.9		0.4					
25	11.0	5.2	4.0			0.5	0.7		0.4					
26	21.0	10.2	4.0			0.5	5.7		0.4					
27	5.0	10.2	4.0			0.5	5.7		0.4					
28	11.0	5.8	4.0			0.5	1.3		0.4 0.0					
29	12.5	4.7	3.5			0.5	0.7							
30	4.0	5.3	4.0			0.5	0.8							
31	12.0	6.7	4.5			0.9	1.3							
32	11.0	6.6	5.0			0.5	1.1							
33	11.5	7.6	5.0			0.5	2.1							
34	7.5	6.6	4.5			0.5	1.6							
35	8.0	5.2	4.0			0.5	0.7			0.0 0.3				
36	10.0	4.5	3.5			0.5	0.5			0.3				
37	7.5	4.4	3.0			0.5	0.9			0.3			as	5 100.0

道路台帳修正履歴

カルテ番号	修正内容	調整年月日	業者名
	転記	2005.3.31	エムエスシー
2021-01-032	擁壁設置	2022.3.31	エムエスシー

路線名	一般県道文珠山公園線		
図面名	310601002-00		
作成年月日	2022年3月31日		
縮尺	1/1000	図面番号	02-00
事務所名	柳井土木建築事務所（大島分室）		