標題	路線コード 114	図面コード 10-0	路線名 一般県道新岩国(停)線	県名 山口県	地名 岩国市横山三丁目	図面番号 10

① 現道 2 現道(分離) 3 旧道 4 新道 5 専用自歩道

平面図 縮尺千分の一

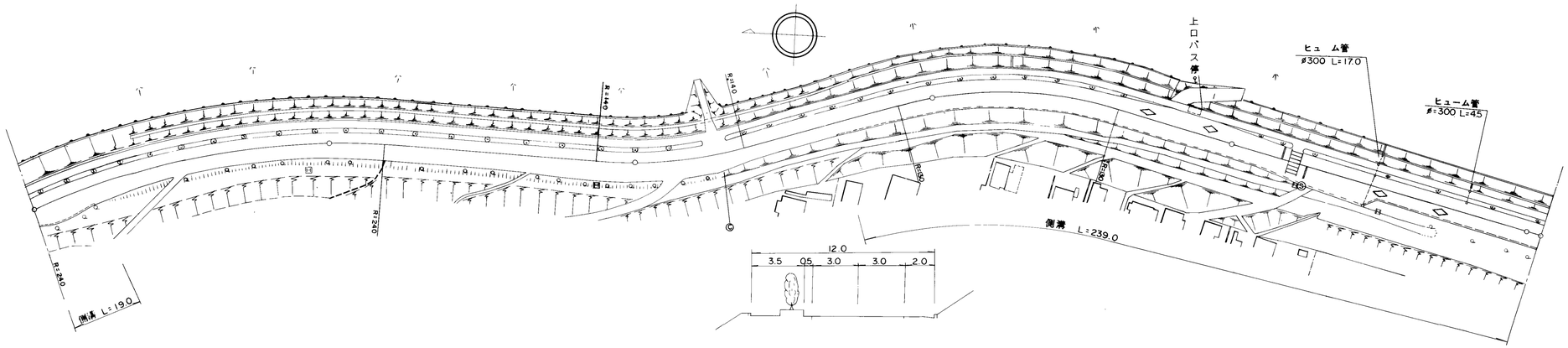

道路台帳修正履歴

カルテ番号	修正内容	調整年月日	業者名
	転記	2007年3月31日	錦測量

区間番号	1	2	3	4	5	6	7	8	9	10	11	12	13	14	15	16	17	18	19	20	21	22	23	24	25	26
点間距離	10.0	9.0	8.0	10.0	63.0	65.0	35.0	23.0	7.0	16.0	20.0	34.0	5.0	52.0	8.0	7.0	6.0	16.0	5.0	1.0	6.0	12.0	28.0	5.0	49.0	5.0
全幅員	14.0	15.0	14.0	13.0	12.5	13.0 13.08	13.5	13.5	13.5	13.0	12.0	12.0	12.88	13.0	12.5	12.5	12.5	12.5	12.5 12.5	12.5	12.5	13.0	14.0	12.0	12.0	12.0
全幅員内訳 車道	6.0	6.0	6.0	6.0	6.0	6.0	6.0	6.0	6.0	6.0	6.0	6.0	6.0	6.0	6.0	6.5	7.0	7.5	7.0 6.93		6.5	6.0	6.0	6.0	6.0	6.0
歩道 左側	4.0	[2] 4.0	[2] 4.0	[2] 4.0	4.0 [2]	4.0 [2]	4.0 [2]	4.0 [2]	4.0	4.0 [2]	3.5 [2]	3.5 [2]	3.5 [2]	3.5 [2]	3.5	[2] 3.0	2.5	2.0	2.0	2.5 2.5	3.0	[2] 3.5	[2] 3.5	3.5 [2]	3.5 [2]	3.5 [2]
歩道 右側																										
路肩 左側	0.5	0.5	0.5	0.5	0.5	0.75 0.79	1.0	1.0	1.0	0.75	0.5	0.5	0.94	1.0	0.75	0.75	0.75	0.75	0.75 0.75		0.75	1.0	0.5	0.5	0.5	0.5
路肩 右側	3.5	4.5	3.5	2.5	2.0	2.25 2.29	2.5	2.5	2.5	2.25	2.0	2.0	2.44	2.5	2.25	2.25	2.25	2.25	2.25 2.25		2.25	2.5	4.0	2.0	2.0	2.0
中央分離帯																										
側溝 左側																										
側溝 右側	(0.5)	(0.5)	(0.5) 0.0								0.0 (0.6)	(0.6)	(0.6)	(0.6)	(0.6)	(0.6)	(0.6)	(0.6)	(0.6) (0.6)		(0.6)	(0.6)	(0.5)	(0.5)	(0.5)	(0.5)
その他																										
主要工作物																										
路面種別	AS																									AS
舗装区間番号	1 100.0					2 100.0						3 100.0						4 100.0						5 100.0		6 5.0

路線名	一般県道新岩国(停)線		
図面名	311402010-00		
作成年月日	2009年3月31日		
縮尺	1/1000	図面番号	10
事務所名	岩国土木建築事務所		