標題	路線コード 130	図面コード 22-0	路 線 名 一般県道本郷周東線	県 名 山 口 県	地 名 岩国市美和町下畑	図面番号 ２２

① 現道 2 現道(分離) 3 旧道 4 新道 5 専用自歩道

平面図 縮尺千分の一

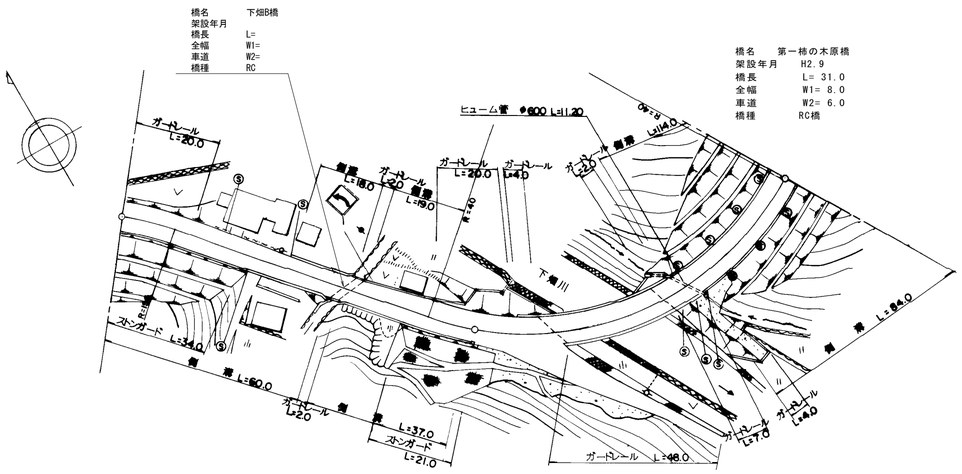

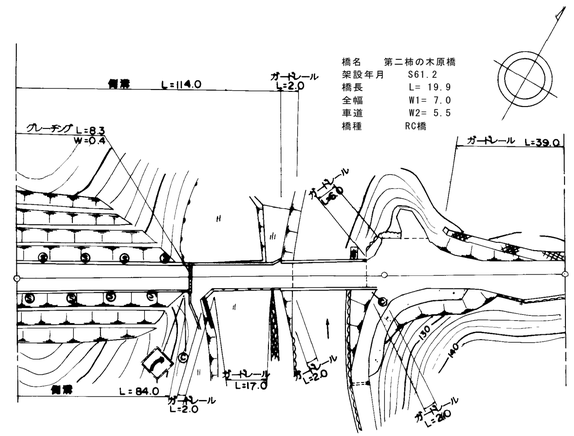

道路台帳修正履歴

カルテ番号	修正内容	調整年月日	業者名
	転記	2007年3月31日	錦測量
2009-02-200	橋梁諸元変更	2010年3月31日	錦測量
2015-00-064	橋梁諸元追加	2016.03.31	田中技研

区間番号: 1 (100.0) 2 3 4 5 6 7 8 9 10 11 (200.0) 12 13 14 15 16 17 18 19 (300.0) 20 21 22 23 24 (349.0) (400.0) (500.0)

区間番号	1	2	3	4	5	6	7	8	9	10	11	12	13	14	15	16	17	18	19	20	21	22	23	24
点間距離		36.0	11.0	13.0	3.0	2.0	3.0	19.0	13.0	9.0	13.0	31.0	5.0	5.0	37.0	47.0	23.0	2.0	3.0	19.9	5.1	12.0	14.0	12.0	11.0
全幅員	8.6	8.0	7.6 / 8.1	8.1	8.0	8.1	8.6	9.6 / 8.9	8.5	9.5	8.0	8.0	8.6	9.0 / 9.5	9.0	8.1 / 7.6	7.6 / 8.0 / 7.0		7.0	13.5	13.8	7.6	10.4	9.0
全幅員内訳 車道	6.0	6.0	5.5	5.5	5.5	5.5	5.5	6.0	6.0	6.0	6.0	6.0	6.0	6.0	6.0	5.5	5.5 / 5.5 / 5.5		5.5	5.5	5.5	5.5	5.5	5.5
歩道 左側																								
歩道 右側																								
路肩 左側	1.3	0.75	0.8 / 1.3	1.3	1.3	1.3	1.8	2.3 / 1.6	1.0	1.0	1.0	1.0	1.6	1.5	1.5	1.3	1.3 / 0.75 / 0.75		0.75	0.75	7.5	1.0	1.0	1.0
路肩 右側	1.3	1.25	1.3	1.3 / 1.3	1.3 / 1.3	1.3	1.3	1.3	1.5	2.5	1.0	1.0	1.0 / 1.5	2.0	1.5	1.3 / 0.8	0.8 / 0.75 / 0.75		0.75	0.75 / 7.25	0.8	1.1	3.9	2.5
中央分離帯																								
側溝 左側			0.0 / (0.5)	(0.5)	(0.5)	(0.5)	(0.5)	(0.5) / 0.0				0.0 / (0.5)	(0.5)	(0.5)	(0.5)	(0.5)	(0.5) / 0.0							
側溝 右側	(0.5)	(0.5)	(0.5)	(0.5)	(0.5)	(0.5)	(0.5)	(0.5) / 0.0	(0.5) / 0.0				0.0 / (0.5)	(0.5)	(0.5)	(0.5) / 0.0								
その他																								
主要工作物											2534								2535					
路面種別	AS																							AS

舗装区間番号	1	2	3	4	5	6	7	8
	100.0	22.0	31.0	47.0	75.0	19.9	5.1	49.0

路線名	一般県道本郷周東線		
図面名	313002022-00		
作成年月日	2016年3月31日		
縮尺	1/1000	図面番号	22
事務所名	岩国土木建築事務所		