標題	路線コード 131	図面コード 10-0	路線名 一般県道 本郷五味線	県名 山口県	地名 岩国市錦町府の谷	図面番号 12

① 現道 2 現道(分離) 3 旧道 4 新道 5 専用自歩道

平面図 縮尺千分の一

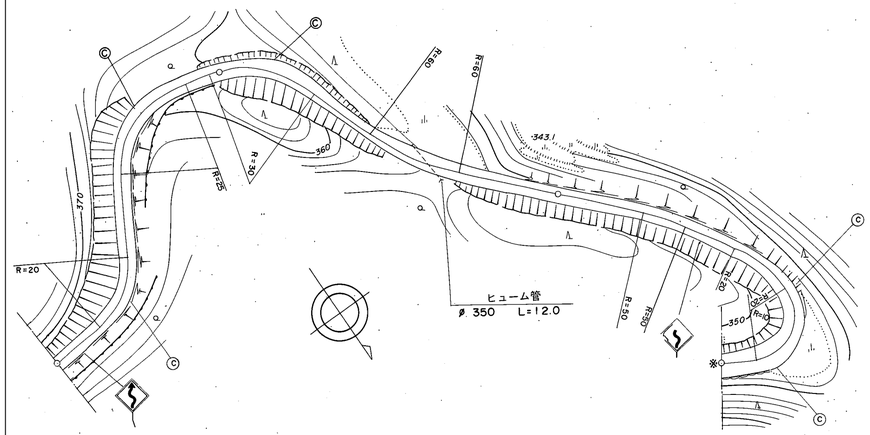
R=20
R=25
R=30
R=60
R=60
R=50
R=50
R=20
R=20
R=20