標題	路線コード 135	図面コード 46-0	路線名 一般県道北中山岩国線	県名 山口県	地名 岩国市美和町百合谷	図面番号 46

① 現道 2 現道(分離) 3 旧道 4 新道 5 専用自歩道

平面図 縮尺千分の一

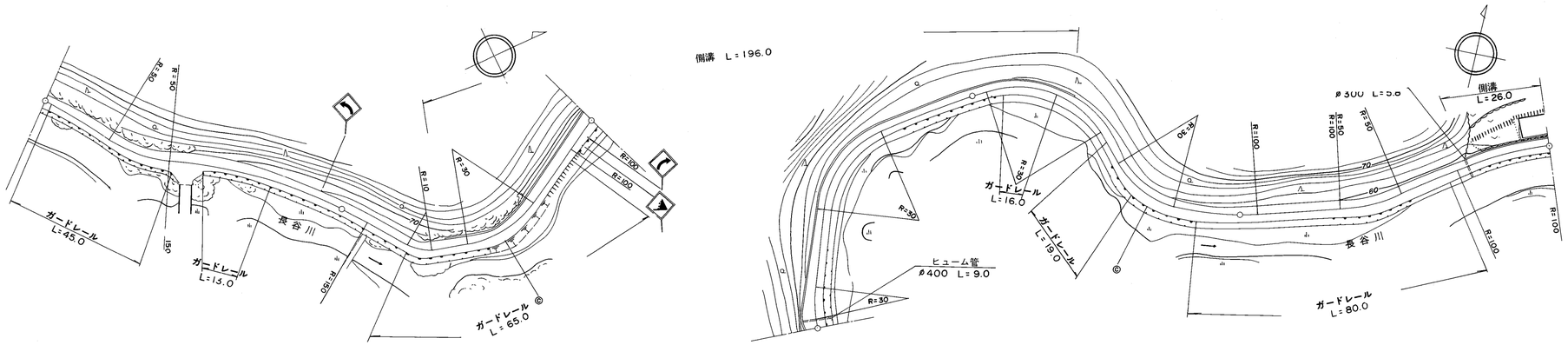

道路台帳修正履歴

カルテ番号	修正内容	調整年月日	業者名
	転記	1976年10月31日	錦測量

区間番号	1	2	3	4	5	6	7	8	9	10	11	12	13	14	15	16	17	18	19	20	21	22	23	24	25	26	27
点間距離		30.0	14.0	3.0	4.0	3.0	24.0	22.0	27.0	5.0	4.0	48.0	16.0	3.0	15.0	20.0	62.0	32.0	25.0	3.0	15.0	18.0	4.0	32.0	34.0	8.0	26.0
全幅員	4.5	5.0	6.0	10.0	5.0	4.5	4.5	4.5	5.0	5.0	5.0	6.68	7.0	5.0	4.5	4.5	4.5	4.0	4.5	5.0	5.5	5.0	5.06	5.5	5.0	4.5	4.5
全幅員内訳 車道	3.5	4.0	4.0	4.0	4.0	3.5	3.5	3.5	4.0	4.0	4.0	4.0	4.0	4.0	3.5	3.5	3.5	3.0	3.5	4.0	4.5	4.0	4.0	4.0	4.0	3.5	3.5
歩道 左側																											
歩道 右側																											
路肩 左側	0.5	0.5	1.0	0.5	0.5	0.5	0.5	0.5	0.5	0.5	0.5	2.18	2.5	0.5	0.5	0.5	0.5	0.5	0.5	0.5	0.5	0.5	0.53	0.75	0.5	0.5	0.5
路肩 右側	0.5	0.5	1.0	5.5	0.5	0.5	0.5	0.5	0.5	0.5	0.5	0.5	0.5	0.5	0.5	0.5	0.5	0.5	0.5	0.5	0.5	0.5	0.53	0.75	0.5	0.5	0.5
中央分離帯																											
側溝 左側										0.0 0.5	0.5	0.5	0.5	0.5	0.5	0.5	0.5	0.5 0.0								0.0 0.5	0.5
側溝 右側																											
その他																											
主要工作物																											
路面種別	as																										as
舗装区間番号	1 100.0							2 100.0						3 100.0				4 100.0						5 100.0			

路線名	一般県道北中山岩国線		
図面名	313502046-00		
作成年月日	2009年3月31日		
縮尺	1/1000	図面番号	46
事務所名	岩国土木建築事務所		