標題	路線コード 163	図面コード 12-0	路線名 一般県道 別府田布施(停)線	県名 山口県	地名 熊毛郡田布施町大字下田布施	図面番号 12

① 現道 2 現道(分離) 3 旧道 4 新道 5 専用自歩道

平面図 縮尺千分の一

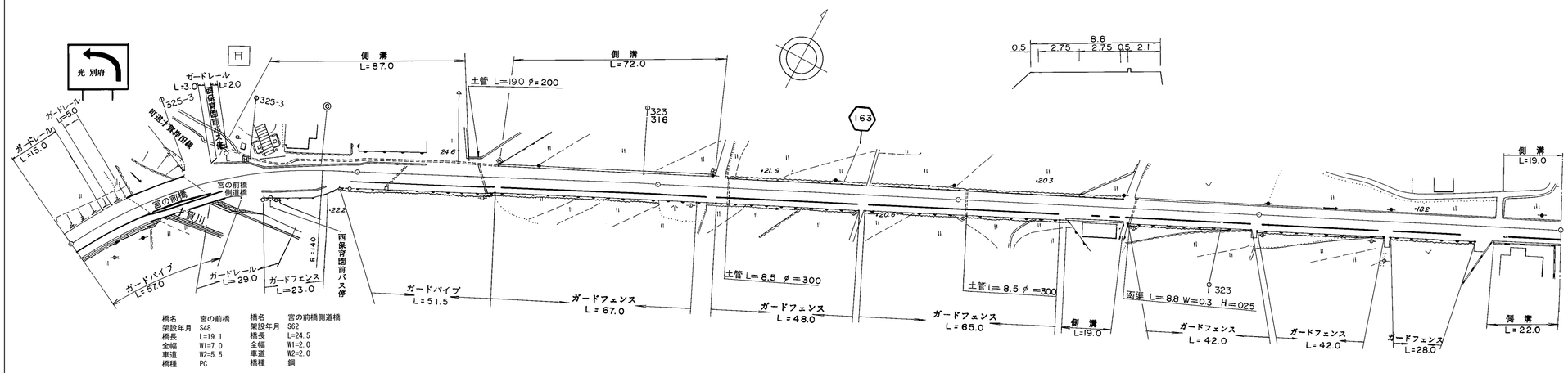

橋名	宮の前橋	橋名	宮の前橋側道橋
架設年月	S48	架設年月	S62
橋長	L=19.1	橋長	L=24.5
全幅	W1=7.0	全幅	W1=2.0
車道	W2=5.5	車道	W2=2.0
橋種	PC	橋種	鋼

道路台帳修正履歴

カルテ番号	修正内容	調整年月日	業者名
	転写	1996.03.31	泉土木コ
2009-04-167	橋梁諸元変更	2010.03.31	泉土木コ

区間番号	1	2	3	4	5	6	7	8	9	10	11	12	13	14	15	16	17	18	19	20	21	22	23	24
点間距離	7.1	18.9		19.1	6.9	9.0	5.0	18.0	8.0	3.0 3.0	18.0	10.0	10.0	5.0	54.0	18.0	52.0	30.0		36.0	19.0	45.0	78.0 3.0	19.0
全幅員	9.1	9.1	9.6 9.0	9.0	10.3 12.5	13.7	13.2	13.5	10.0 10.5	10.5 12.1 12.3		12.3 9.5	9.5	9.6 9.2	9.2	9.28	9.3 8.1	8.6	8.6	8.6	8.6	8.64	8.7 8.7 9.3	9.3
全幅員内訳 車道	5.5	5.5	5.5	5.5	5.5	5.5	5.5	5.5	5.0	5.0 5.0	5.0	5.0	5.0	5.0	5.0	5.0	5.0	5.5	5.5	5.5	5.5	5.5	5.5 5.5	5.5
歩道 左側				2.0	2.2	2.2	2.2	2.5	2.0	2.0 3.6 3.8		3.8 0.0												
歩道 右側	2.6	2.6	2.6 2.0	2.0	2.0	2.0	2.0	2.0	2.0 2.5	2.5 2.5		2.5	2.5	2.5 2.1	2.1	2.1	2.1	2.1	2.1	2.1	2.1	2.14	2.2 2.2	2.2
路肩 左側	0.5	0.5	0.75	0.75	2.05	2.1	0.5	0.5	0.5	0.5 0.5		0.5 1.5	1.5	1.6	1.6	1.68	1.7 0.5	0.5	0.5	0.5	0.5	0.5	0.5 0.5 1.1	1.1
路肩 右側	0.5	0.5	0.75	0.75	0.75	1.9	3.0	3.0	0.5	0.5 0.5		0.5	0.5	0.5	0.5	0.5	0.5	0.5	0.5	0.5	0.5	0.5	0.5 0.5	0.5
中央分離帯																								
側溝 左側					0.0 (0.6)	(0.6)	(0.6)	(0.6)	(0.6)	(0.6) (0.6)		(0.6)	(0.6)	(0.6) (0.6)		(0.6)	(0.6) 0.0						0.0 (0.6)	(0.6)
側溝 右側																				0.0 (0.6)	(0.6) 0.0		0.0 (0.6)	(0.6)
その他																								
主要工作物			04507-0 04507-1																					
路面種別	AS																							AS
舗装区間番号	1 26.0		2 19.1	3 54.9						4 100.0					5 100.0			6 100.0				7 100.0		

路線名	一般県道 別府田布施(停)線
図面名	316304012-00
作成年月日	2010年3月31日
縮尺	1/1000
図面番号	012-00
事務所名	山口県柳井土木建築事務所