標題	路線コード 173	図面コード 007-00	路線名 一般県道 笠戸島線	県名 山口県	地名 下松市大字笠戸島	図面番号 7

① 現道 2 現道(分離) 3 旧道 4 新道 5 専用自歩道

平面図 縮尺千分の一

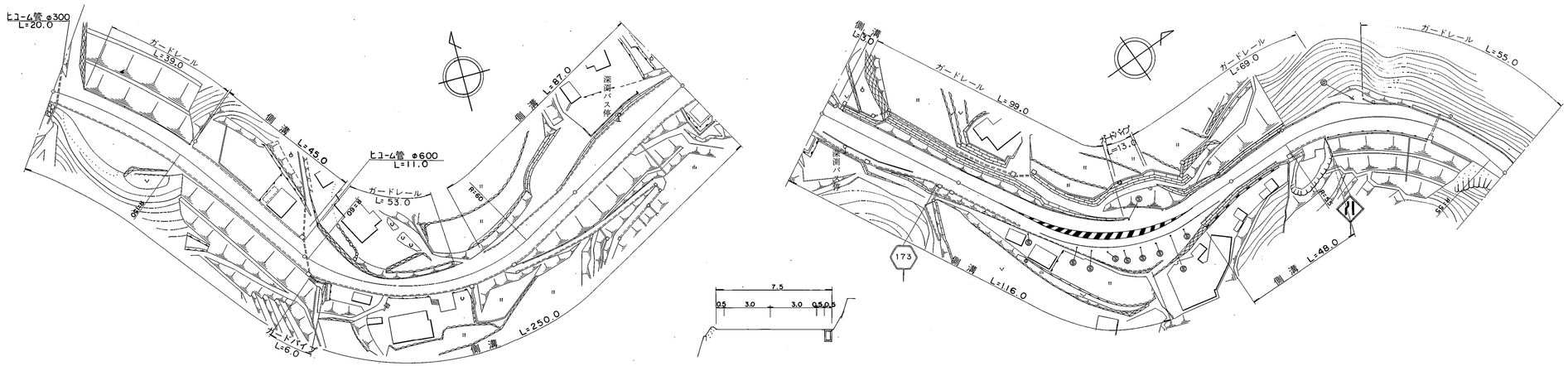

道路台帳修正履歴

カルテ番号	修正内容	調整年月日	業者名
	転記	2006.01.15	ヤマコン

区間番号

区間番号	点間距離	全幅員	車道	歩道 左側	歩道 右側	路肩 左側	路肩 右側	中央分離帯	側溝 左側	側溝 右側	その他	主要工作物	路面種別	舗装区間番号
1	6.0	7.5	5.5			0.75	1.25			(0.5)	0.0		AS	1 100.0
2	23.0	7.8	5.5			0.9	1.4			(0.5)	1.6			
3	21.0	7.7	5.5			0.85	1.35			(0.5)	10.85			
4	45.0	7.7 8.2	5.5			0.85 1.35	1.35		0.0 (0.5)	(0.5)	0.0			
5	5.0	8.2 13.3	5.5			1.35 4.45	1.35		(0.5) 0.0	(0.5)				
6	5.0	12.8 12.4	5.5			1.35 5.95	1.35			(0.5) (0.6)			AS/as	2 5.0
7	6.0	12.3 8.6	5.0			1.45 5.45	1.45 2.1			(0.6)				
8	6.0	6.6	4.5			1.5	1.35			(0.6)				
9	6.0	5.8	4.0			0.75	1.2			(0.6)				
10	5.0	5.5	3.5			0.6	1.3			(0.6)				
11	5.0	5.6	4.0			0.7	1.1			(0.6)				
12	5.0	6.1	4.5			0.5	1.1			(0.6)				
13	5.0	6.7	5.0			0.55	1.15			(0.6)				
14	12.0	7.6 7.5	5.5			0.75	1.35 1.25			(0.6) (0.5)				
15	8.0	9.4 9.2	6.0			1.75 1.55	1.65		0.0 (0.5)	(0.5)				
16	33.0	8.5	6.0			1.25	1.25			(0.5)				
17	4.0	8.88	6.0	0.0		1.85	1.13			(0.5)				
18	4.0	9.45	6.0	1.05		2.45	1.0			(0.5)				
19	4.0	10.2	6.7	2.0		2.5	1.0			(0.5)				
20	4.0	11.0	7.5	2.0		0.5	1.0			(0.5)				
21	5.0	11.8	8.3	2.0		0.5	1.0			(0.5)				
22	15.0	11.8	8.3	2.0		0.5	1.0			(0.5)				
23	6.0	11.4	7.9	2.0		0.5	1.0			(0.5)				
24	7.0	11.1	7.6	2.0 0.0		0.5 2.5	1.0			(0.5)				
25	8.0	11.1 10.6	7.6		0.0 2.0	1.0 0.5	2.5 0.5			(0.5) 0.0				
26	4.0	10.9	7.9		2.0	0.5	0.5			(0.5)				
27	4.0	11.2	8.2		2.0	0.5	0.5			(0.5)				
28	13.0	11.3	8.3		2.0	0.5	0.5			(0.5)				
29	5.0	10.2	7.2		2.0	0.5	0.5			(0.5)				
30	5.0	9.0	6.0		2.0	0.5	0.5			(0.5)				
31	9.0	7.5	6.0			0.5	1.0			(0.5)				
32	7.0	7.61	6.0			0.61	1.0			(0.5)				
33	24.0	8.0	6.0			1.0	1.0			(0.5)	0.0			
34	17.0	9.5	7.5			1.0	1.0			(0.5)	1.0			
35	19.0	9.5	7.0			1.0	1.5			(0.5)	7.7			
36	6.0	9.5	7.0			1.0	1.5			(0.5)	4.2			
37	19.0	8.9	6.0			1.15	1.75			(0.6)	0.0			
38	7.0	7.6	5.5			0.75	1.35			(0.6)			AS/as	3 50.0
39	8.0	6.72	5.06			0.53	1.13			(0.6)				
40	1.0	6.6	5.0			0.5	1.1			(0.8)				
41	13.0	7.6	5.0			1.0	1.6			(0.6)				
42	5.0	8.6	5.0			1.5	2.1			(0.6)				
43	14.0	8.5	5.0			2.0	1.5			(0.6) 0.0				
44	17.0	7.2	5.0			1.7	0.5							
45	20.0	6.2	5.0			0.7	0.5							
46	10.0	6.9	5.0			1.4	0.5							
47	20.0	6.5	5.0			1.0	0.5							
													as/AS	4 45.0
														5 100.0
														6 85.0
													AS/as	7 15.0
														8 100.0

路線名	一般県道 笠戸島線		
図面名	317305007-00		
作成年月日	2009年3月24日		
縮尺	1/1000	図面番号	07-00
事務所名	周南土木建築事務所		