標題	路線コード 179	図面コード 003-00	路線名 一般県道 金峰徳山線	県名 山口県	地名 周南市大字金峰	図面番号 3

① 現道 2 現道(分離) 3 旧道 4 新道 5 専用自歩道

平面図 縮尺千分の一

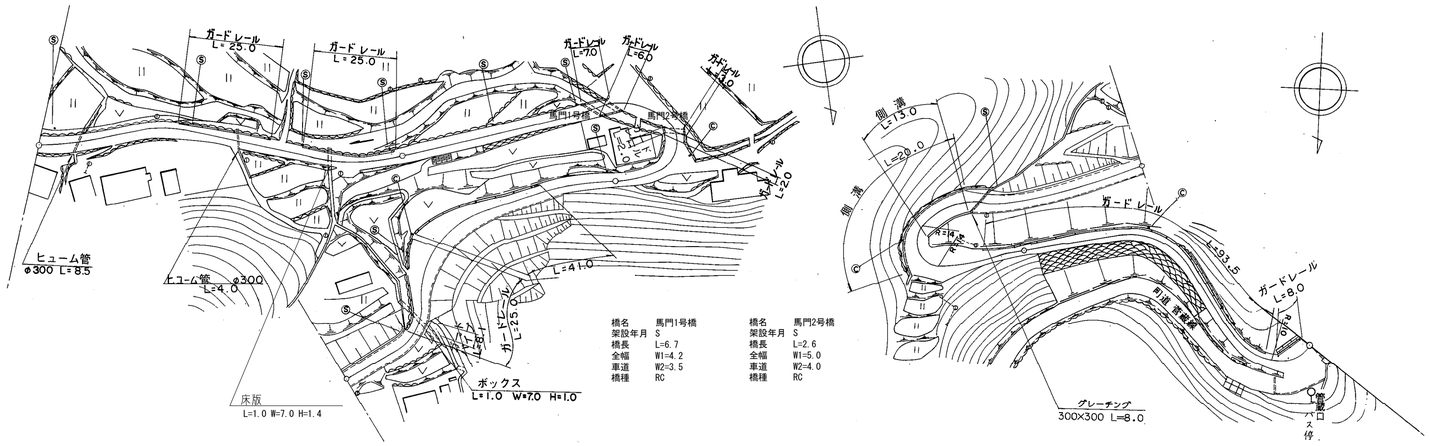

区間番号

区間番号	雪寒	1	2	3	4	5	6	7	8	9	10	11	12	13	14	15	15-1	15-2	15-3	15-4	15-5	16	17	18	19	20	21	22	23	24	25	26	27
点間距離		7.0	23.0	42.0	28.0	28.0	25.0	6.7	10.3	9.0	2.6	18.4	14.0	21.0	15.0	10.0	9.0	6.0	5.0	20.0		34.0	7.0	9.0	13.0	7.0	6.0	20.0	4.0	39.0	38.0	9.0	5.0	5.0
全幅員		4.4	5.0	4.3	4.1	4.55	5.0	4.2	4.2	5.3	5.0 / 5.0	4.5	4.0	5.1	7.9	10.5	8.0	6.1	4.5	4.42		4.3	5.0	5.4 / 5.9	6.0	7.3 / 6.8	8.5	4.8	4.73	4.1	4.0	4.2	12.0	8.6
全幅員内訳 車道		3.0	3.0	3.0	3.0	3.0	3.0	3.5	3.5	4.0	4.0 / 4.0	3.5	3.0	3.6	6.0	6.0	6.0	5.1	3.5	3.31		3.0	3.5	3.5	3.5	3.5	3.5	3.0	3.0	3.0	3.0	3.0	5.0	6.0
歩道 左側																																	
歩道 右側																																	
路肩 左側		0.9	1.5	0.8	0.6	0.8	1.0	0.35	0.35	0.8	0.5 / 0.5	0.5	0.5	0.5	0.5	0.5	0.5	0.5	0.5	0.5		0.5	0.5	1.0	1.0	1.7	3.4	0.9	0.87	0.6	0.5	0.5	0.8	0.8
路肩 右側		0.5	0.5	0.5	0.5	0.75	1.0	0.35	0.35	0.5	0.5 / 0.5	0.5	0.5	1.0	1.4	4.0	1.5	0.5	0.5	0.61		0.8	1.0	0.9 / 1.4	1.5	2.1 / 1.6	1.6	0.9	0.86	0.5	0.5	0.7	6.2	1.8
中央分離帯																																	
側溝 左側																							0.0 / 0.5		0.5 / 0.0								
側溝 右側																							0.0 / (0.5)		(0.5)	(0.5) / 0.0							
その他																																	
主要工作物								05741			05742																						
路面種別	as																																as
舗装区間番号		1 100.0				2 53.0		3 6.7	4 19.3		5 2.6	6 18.4		7 100.0							8 100.0								9 96.0				

道路台帳修正履歴

カルテ番号	修正内容	調整年月日	業者名
	転記	2005.01.10	ヤマコン
2010-05-116	橋梁諸元変更	2011.03.25	ヤマコン

路線名	一般県道 金峰徳山線		
図面名	317905003-00		
作成年月日	2011年3月25日		
縮尺	1/1000	図面番号	03-00
事務所名	周南土木建築事務所		