標題	路線コード 232	図面コード 4-0	路線名 一般県道奥万倉山陽線	県名 山口県	地名 美祢市伊佐町堀越	図面番号 4

① 現道 2 現道(分離) 3 旧道 4 新道 5 専用自歩道

平面図 縮尺千分の一

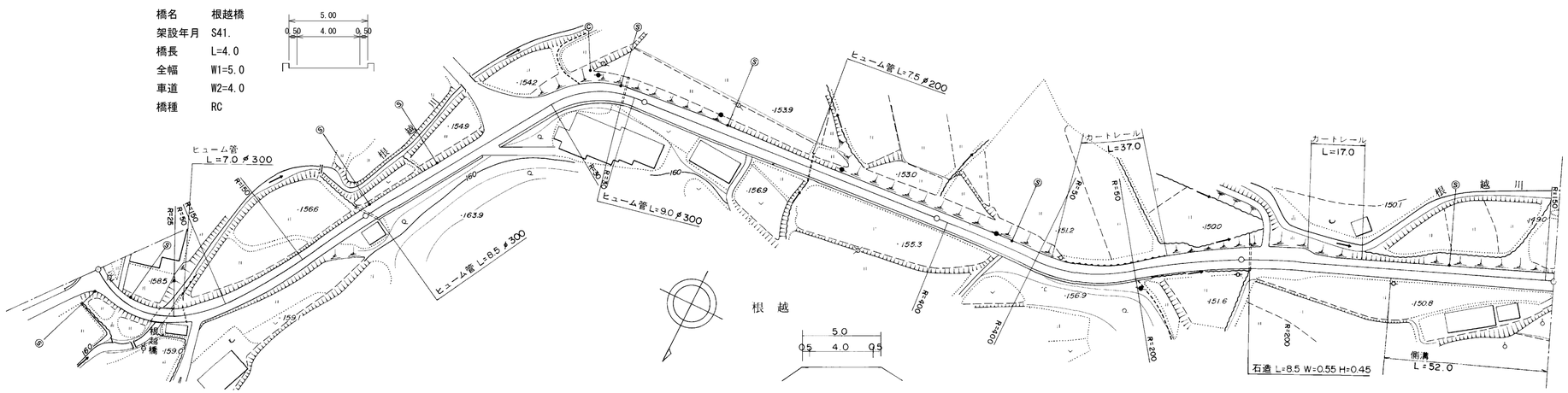

道路台帳修正履歴

カルテ番号	修正内容	調整年月日	業者名
	転記	2009.3.20	宇部セン
2009-10-163	橋梁諸元変更	2010.3.31	宇部セン

区間番号	1	2	3	4	5	6	7	8	9	10	11	12	13	14	15
点間距離		13.0	11.0	4.0	72.0	45.0	20.0	35.0	100.0	71.0	15.0	14.0	20.0	5.0	23.0	52.0
全幅員	4.5	4.5	5.0	5.0	5.0	5.0	5.5	5.5	5.0	5.0	5.5	6.0	5.5	5.0	5.0	5.0
全幅員内訳 車道	3.5	3.5	4.0	4.0	4.0	4.0	4.0	4.0	4.0	4.0	4.0	4.0	4.0	4.0	4.0	4.0
歩道 左側																
歩道 右側																
路肩 左側	0.5	0.5	0.5	0.5	0.5	0.5	1.0	1.0	0.5	0.5	1.0	1.5	1.0	0.5	0.5	0.5
路肩 右側	0.5	0.5	0.5	0.5	0.5	0.5	0.5	0.5	0.5	0.5	0.5	0.5	0.5	0.5	0.5	0.5
中央分離帯																
側溝 左側																
側溝 右側															0.0 0.5	0.5
その他																
主要工作物			10291													
路面種別	as															as
舗装区間番号	1 24.0		2 4.0	3 72.0	4 100.0			5 100.0	6 100.0			7 100.0				

路線名	一般県道 奥万倉山陽線
図面名	323210004-00
作成年月日	2010年3月31日
縮尺	1/1000 図面番号 04-00
事務所名	美祢土木事務所