標題	路線コード 232	図面コード 7-0	路 線 名 一般県道奥万倉山陽線	県 名 山 口 県	地 名 美祢市東厚保町山中	図面番号 7

① 現道 2 現道(分離) 3 旧道 4 新道 5 専用自歩道

平面図 縮尺千分の一

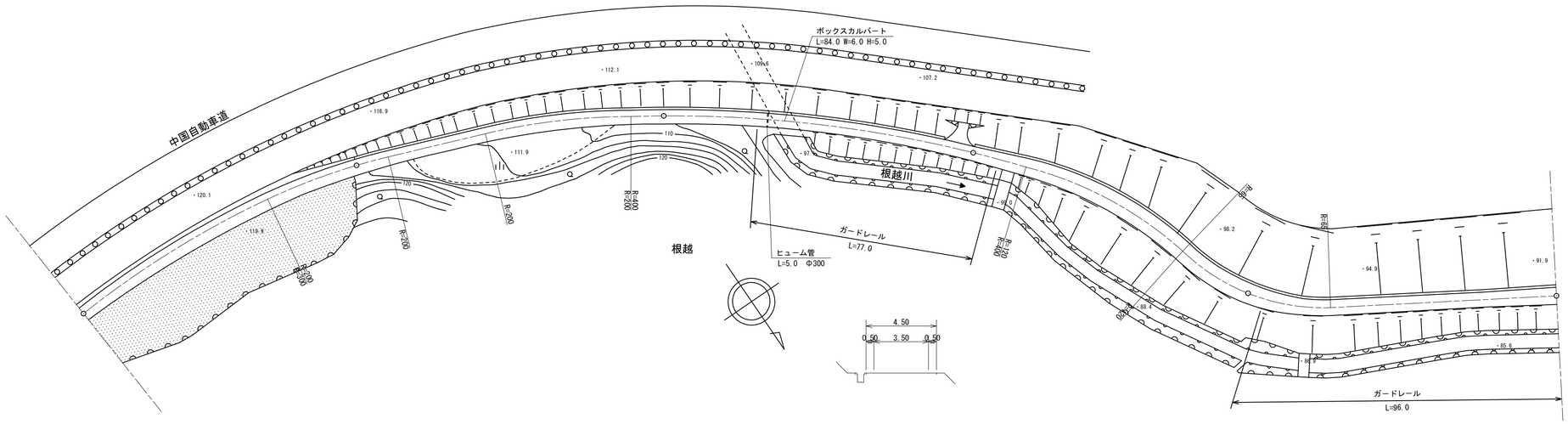

道路台帳修正履歴

カルテ番号	修正内容	調整年月日	業者名
	転記	2009.3.20	宇部セン
2017-10-025	幅員修正	2018.3.31	宇部セン

区間番号	1	2	3	4	5	6	7	8	9	10	11	12	13	14	15
点間距離	57.0	23.0	20.0	30.0	57.0	13.0	35.1	64.9	50.0	37.0	13.0	18.0	20.0	38.0	24.0
全幅員	4.8	5.4	5.15	5.1	4.6	4.6	4.6	4.4	4.6	6.6	6.5	6.5	5.2	5.7	4.8	5.5
全幅員内訳 車道	3.8	4.1	3.85	4.1	3.6	3.6	3.6	3.4	3.6	5.6	5.5	5.5	4.2	4.7	3.8	4.5
歩道 左側																
歩道 右側																
路肩 左側	0.5	0.8	0.8	0.5	0.5	0.5	0.5	0.5	0.5	0.5	0.5	0.5	0.5	0.5	0.5	0.5
路肩 右側	0.5	0.5	0.5	0.5	0.5	0.5	0.5	0.5	0.5	0.5	0.5	0.5	0.5	0.5	0.5	0.5
中央分離帯																
側溝 左側																
側溝 右側																
その他																
主要工作物																
路面種別	as															as
舗装区間番号	1 100.0			2 100.0			3 100.0		4 100.0			5 100.0			

路線名	一般県道 奥万倉山陽線		
図面名	323210007-00		
作成年月日	2018年3月31日		
縮尺	1/1000	図面番号	07-00
事務所名	宇部土木建築事務所（美祢支所）		