標題	路線コード 239	図面コード 31-0	路線名 一般県道銭屋美祢線	県名 山口県	地名 美祢市秋芳町別府	図面番号 27

① 現道 2 現道(分離) 3 旧道 4 新道 5 専用自歩道

平面図 縮尺千分の一

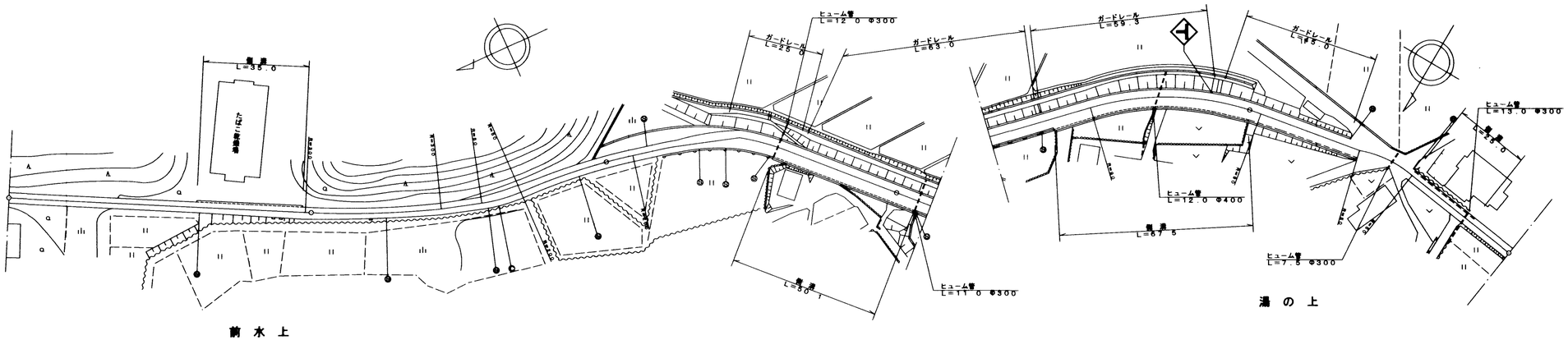

道路台帳修正履歴

カルテ番号	修正内容	調整年月日	業者名
	転記	2009.3.20	宇部セン
2011-10-203	路線変更	2012.3.31	宇部セン

区間番号	1	2	3	4	5	6	7	8	9	10	11	12	13	14	15	16	17	18	19	20	21	22	23	24	25	26	27
点間距離	62.0		35.0	3.0	19.0	37.0	8.0	13.0	23.0	24.0	20.8	12.6	42.6	7.5	25.5	33.5	5.5	8.0	8.5	3.5	8.0	0.5	11.5	20.0	6.6	19.4	25.0	16.0
全幅員	3.5	3.5 4.0	4.5 4.0	3.93	3.5	4.0	4.5	4.0	4.0	4.0	6.25	6.0 6.4	6.36	6.35 5.65	5.4 5.5	6.05	6.05	6.3	6.4	6.55	6.17 6.15	5.75	5.55	5.5	4.4 4.9	4.3 3.1	4.0
全幅員内訳 車道	2.5	2.5	2.5	2.5	2.5	3.0	3.0	3.0	3.0	3.0	5.15	4.9	4.69	4.65	4.5	4.6	4.55	4.75	4.95	5.0	4.62 4.6	4.25	4.05	4.0	3.4	2.1	3.0
歩道 左側																											
歩道 右側																											
路肩 左側	0.5	0.5 1.0	1.0 0.5	0.5	0.5	0.5	1.0	0.5	0.5	0.5	0.5	0.5	0.5	0.5	0.5	0.5	0.5	0.5	0.5	0.5	0.5	0.5	0.5	0.5	0.5 1.0	1.7 0.5	0.5
路肩 右側	0.5	0.5	1.0	0.93	0.5	0.5	0.5	0.5	0.5	0.5	0.6	0.6 1.0	1.17	1.2 0.5	0.4 1.5	0.95	1.0	1.05	0.95 1.05		1.05 1.05	1.0	1.0	1.0	0.5	0.5	0.5
中央分離帯																											
側溝 左側		0.0 (0.5)	(0.5) 0.0																						0.0 (0.5)	(0.5) 0.0	
側溝 右側												0.0 (0.5)	(0.5)	(0.5) 0.0	0.0 (0.5)	(0.5)	(0.5)	(0.5)	(0.5)	(0.5)	(0.5) 0.0						
その他																											
主要工作物																											
路面種別	as																										as

舗装区間番号	1	2	3	4	5
	100.0	100.0	100.0	100.0	99.0

路線名	一般県道 銭屋美祢線
図面名	323910031-00
作成年月日	2012年3月31日
縮尺	1/1000
図面番号	27-00
事務所名	宇部土木建築事務所（美祢支所）