標題	路線コード 267	図面コード 30-0	路 線 名 一般県道中の川於福停車場線	県 名 山 口 県	地 名 美祢市於福町下	図面番号 30

① 現道 2 現道(分離) 3 旧道 4 新道 5 専用自歩道

平面図 縮尺千分の一

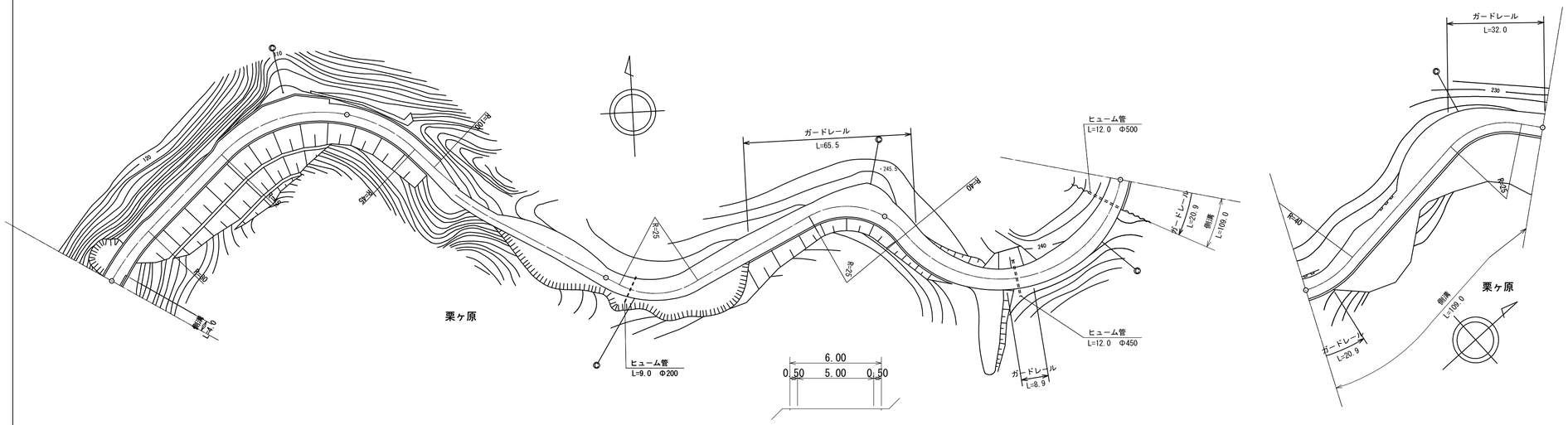

道路台帳修正履歴

カルテ番号	修正内容	調整年月日	業者名
	転記	2009.3.20	宇部セン
2017-10-035	ラスベク変換	2018.3.31	宇部セン

区間番号	点間距離	全幅員	全幅員内訳 車道	歩道 左側	歩道 右側	路肩 左側	路肩 右側	中央分離帯	側溝 左側	側溝 右側	その他	主要工作物	路面種別	舗装区間番号
1	4.0	6.5 6.5 6.0	5.0 5.0			0.5 0.5	1.0 1.0 0.5		(0.5) (0.5) 0.0				as	1 100.0
2	10.0	6.05	4.75			0.8	0.5							
3	7.3 2.7	6.05 6.1	4.6 4.6			0.95 0.5	0.5 1.0							
4														
5	10.0	5.65	4.65			0.5	0.5							
6	10.0	5.65	4.65			0.5	0.5							
7	10.0	5.8	4.8			0.5	0.5							
8	3.0	6.65	4.8			1.35	0.5							
9	7.0	6.8	4.8			1.5	0.5							
10	10.0	8.5	4.8			3.2	0.5							
11	10.0	9.1	4.8			3.8	0.5							
12	10.0	7.3 2.8	4.8			2.0 2.5	0.5							
13	6.0	5.8	4.8			0.5	0.5							
14	4.0	5.8	4.8			0.5	0.5							
15	10.0	5.85	4.85			0.5	0.5							
16	10.0	5.9	4.9			0.5	0.5							
17	10.0	6.0	5.0			0.5	0.5							
18	11.0	4.0	3.0			0.5	0.5							
19	5.0	4.0	3.0			0.5	0.5							
20	27.0	8.0	3.0			4.5	0.5							
21														
22	22.0 1.0	6.0 6.05	3.0 3.02			1.5 1.55	1.5 1.48							
23	27.0	7.5	3.5			3.0	1.0							
24	22.0	8.0	4.0			3.0	1.0							
25	28.0	7.0	4.5			1.3	1.2							
26	5.0	8.0	5.0			2.0	1.0							
27	10.0	11.8	5.0			5.8	1.0							
28	8.0	9.0	5.0			3.0	1.0							
29	30.0	7.9	5.0			1.4	1.5							2 100.0
30	18.0	6.9	5.0			0.9	1.0							
31	28.0	8.7	5.0			2.7	1.0							
32	15.0	7.0	5.0			1.5	0.5		0.0 0.6					
33	8.0	6.3	5.0			0.8	0.5		0.6					
34	1.0	6.34	5.0			0.84	0.5		0.6					
35	11.0	6.8	5.0			1.3	0.5		0.6					
36	15.0	8.4	5.0			2.9	0.5		0.6					
37	7.0	6.7	5.0			1.2	0.5		0.6					
38	12.0	6.7	5.0			1.2	0.5		0.6					
39	16.0	13.0	5.0			7.5	0.5		0.6					
40	23.0	8.0	5.0			2.5	0.5		0.6					
41	8.0	7.0	5.0			1.5	0.5		0.6					
42	8.0	7.5	5.0			2.0	0.5		0.6				as	

路線名	一般県道 中の川於福停車場線		
図面名	326710030-00		
作成年月日	2018年3月31日		
縮尺	1/1000	図面番号	30-00
事務所名	宇部土木建築事務所（美祢支所）		