標題	路線コード 303	図面コード 7-0	路 線 名 一般県道福田下惣郷線	県 名 山 口 県	地 名 阿武郡阿武町大字惣郷	図面番号 7

① 現道 2 現道(分離) 3 旧道 4 新道 5 専用自歩道

平面図 縮尺千分の一

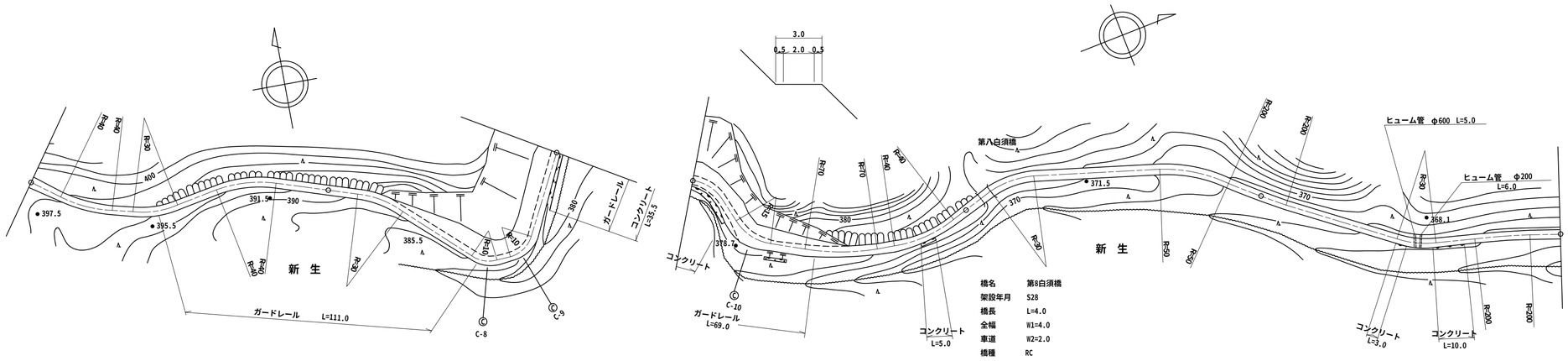

道路台帳修正履歴

カルテ番号	修正内容	調整年月日	業者名
	転記	1999.03.31	富士調査
2011-14-056	コンクリート擁壁新設	2011.03.31	富士調査

区間番号	1	2	3	4	5	6	7	8	9	10	11	12	13	14	15	16	17	18	19	20	21	22	23	24	25	26	27	28	29	30	31	32	33
点間距離		19.0	81.0	16.0	5.0	5.0	4.0	6.0	10.0	10.0	5.0	5.0	6.0	14.0	10.0	4.0	6.0	4.9	5.1	5.0	5.0	5.0	5.0	5.0	5.0	5.0	20.5	28.5	6.0	4.0	15.5	74.5	55.0	45.0
全幅員	3.5	2.8	3.0	3.3	4.15	5.0	6.0	7.0	7.4	7.8	8.0	7.0	7.0	6.8	6.6	6.6	6.6	6.75	7.25	7.1	6.75	6.1	5.45	5.0	3.75	3.2	3.5	3.3	4.0	4.0	3.5	3.0	3.0	3.0
全幅員内訳 車道	2.0	1.5	2.0	2.0	3.0	4.0	5.0	5.0	5.0	5.0	5.0	5.0	5.0	5.0	5.0	5.0	5.0	5.0	5.0	5.0	4.5	4.0	3.5	2.5	2.0	2.0	2.0	2.0	2.0	2.0	2.0	2.0	2.0	2.0
歩道 左側																																		
歩道 右側																																		
路肩 左側	0.75	0.65	0.5	0.65	0.5	0.5	0.5	1.0	1.2	1.4	1.5	1.0	1.0	0.9	0.8	0.8	0.8	0.85	1.1	1.05	0.85	0.8	0.7	0.75	0.6	0.6	1.0	0.65	1.0	1.0	0.5	0.5	0.5	0.5
路肩 右側	0.75	0.65	0.5	0.65	0.65	0.5	0.5	1.0	1.2	1.4	1.5	1.0	1.0	0.9	0.8	0.8	0.8	0.9	1.15	1.05	0.9	0.8	0.75	0.75	0.65	0.6	0.5	0.65	1.0	1.0	1.0	0.5	0.5	0.5
中央分離帯																																		
側溝 左側																																		
側溝 右側																																		
その他																																		
主要工作物																													14494					
路面種別	as																													as/Co-Co/as				as
舗装区間番号	1 100.0		2 100.0												3 100.0													4 6.0	5 4.0		6 90.0		7 100.0	

路線名	一般県道 福田下惣郷線		
図面名	330314007-00		
作成年月日	2012年3月31日		
縮尺	1/1000	図面番号	07-00
事務所名	萩土木建築事務所		