標題	路線コード 306	図面コード 4-0	路線名 一般県道弥富小川線	県名 山口県	地名 萩市大字鈴野川 大字上小川東分	図面番号 4

① 現道 2 現道(分離) 3 旧道 4 新道 5 専用自歩道

平面図 縮尺千分の一

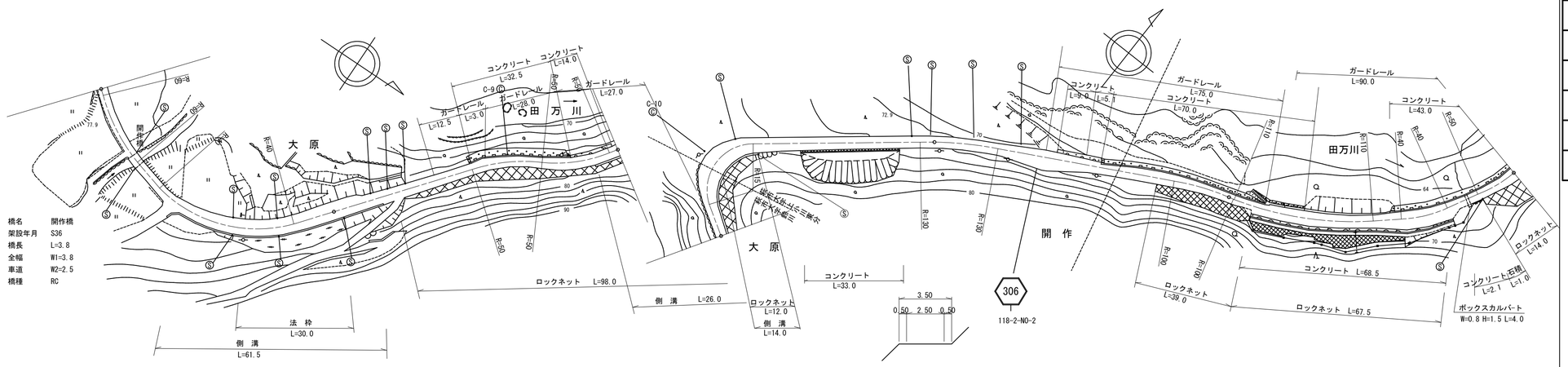

道路台帳修正履歴

カルテ番号	修正内容	調整年月日	業者名
	転記	2007.03.31	富士調査
2009-14-021	地形修正	2009.03.31	富士調査
2011-14-059	ロックネット新設	2011.03.31	富士調査
2017-14-050	コンクリート擁壁新設	2018.03.31	富士調査

区間番号: 1 | 2 | 3 | 3-1 | 3-2 | 3-3 | 3-4 | 3-5 | 3-6 | 3-7 | 3-8 | 4 | 5 | 6 | 6-1 | 6-2 | 6-3 | 6-4 | 7 | 8 | 9 | 10 | 11 | 12 | 12-1 | 12-2 | 12-3 | 13 | 14 | 15 | 16 | 17 | 18 | 19 | 20 | 21 | 22 | 23 | 24 | 25

点間距離: 20.8 4.2 3.8 12.7 9.6 11.0 9.0 3.0 17.0 8.9 12.6 8.5 6.3 5.6 11.0 4.0 36.0 6.0 10.0 10.0 11.5 9.0 14.0 10.0 2.5 33.0 10.0 20.0 17.0 18.0 6.5 35.0 3.5 6.5 19.0 20.5 20.5 9.0 17.5 5.0

全幅員: 3.5 3.4 3.1 3.8 3.8 3.5 4.2 4.7 5.5 5.0 5.4 5.5 6.4 5.99 5.4 4.0 3.7 3.5 3.5 4.1 3.9 4.0 3.8 4.0 8.0 5.0 4.0 3.5 4.3 4.1 3.7 7.0 3.5 3.5 3.7 4.1 4.5 4.1 5.5 4.5 3.5 4.1 3.5

全幅員内訳 車道: 2.0 2.0 2.5 2.5 2.5 3.0 4.0 4.0 4.0 4.0 4.0 4.0 3.0 2.5 2.5 2.5 2.5 2.5 2.5 2.5 2.5 2.5 2.5 2.5 2.5 2.5 2.5 2.5 2.5 2.5 2.5 2.5 2.5 2.5 2.5 2.5 2.5 2.5 2.5 2.5 2.5

歩道 左側:

歩道 右側:

路肩 左側: 0.5 0.5 0.65 0.65 0.5 0.6 0.5 0.9 1.0 1.9 1.49 0.9 0.5 0.6 0.5 0.5 0.8 0.7 0.75 0.65 0.75 2.75 1.25 0.75 0.5 0.9 0.8 0.6 0.5 0.5 0.5 0.5 0.6 0.8 1.0 0.8 1.5 1.0 0.5 0.8 0.5

路肩 右側: 1.0 0.9 0.65 0.65 0.65 0.5 0.6 1.1 1.0 0.5 0.5 0.5 0.5 0.5 0.5 0.6 0.5 0.5 0.8 0.7 0.75 0.65 0.75 2.75 1.25 0.75 0.5 0.9 0.8 0.6 0.5 4.0 0.5 0.5 0.6 0.8 1.0 0.8 1.5 1.0 0.5 0.8 0.5

中央分離帯:

側溝 左側:

側溝 右側: (0.5) (0.5) 0.5 0.5 0.5 0.5 0.5 0.5 0.0 0.6 0.6 0.6 0.6 0.6 0.0

その他:

主要工作物: 1 4 3 7 9

路面種別: as ... as

舗装区間番号: 1 25.0 | 2 3.8 | 3 71.2 | 4 100.0 | 5 21.5 | 6 78.5 | 7 100.0 | 8 98.0

路線名	一般県道 弥富小川線		
図面名	330614004-00		
作成年月日	2018年3月31日		
縮尺	1/1000	図面番号	04-00
事務所名	萩土木建築事務所		