標題	路線コード 310	図面コード 10-0	路線名 一般県道迫田篠目(停)線	県名 山口県	地名 山口市阿東生雲西分	図面番号 11

① 現道 2 現道(分離) 3 旧道 4 新道 5 専用自歩道

平面図 縮尺千分の一

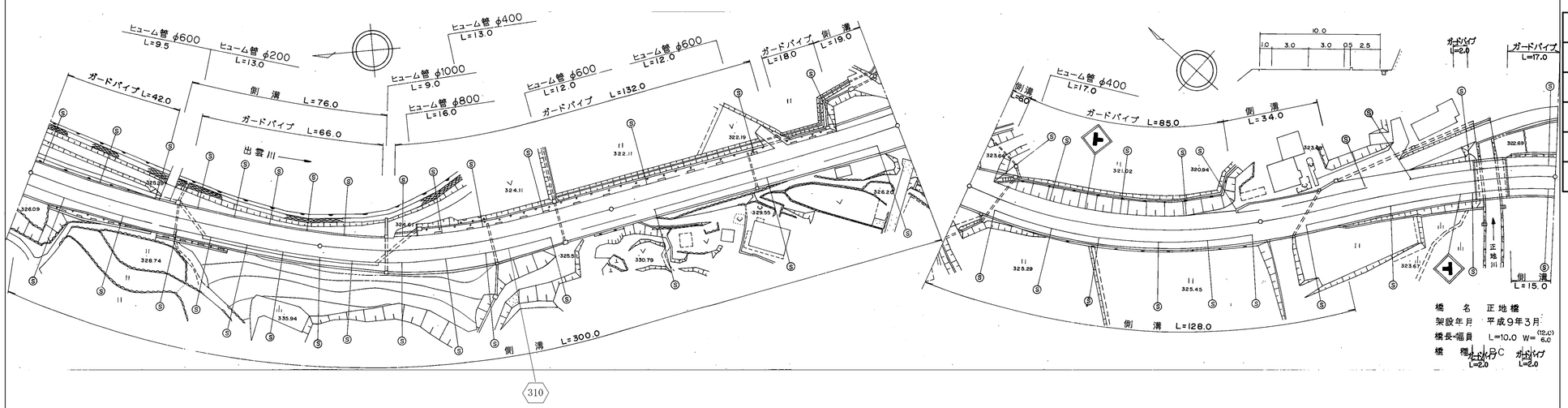

区間番号	1	2	3	4	5	6	7	8	9	10	11	12	13	14	15	16	17	18	19	20	21	22	23
点間距離		9.5	33.5	18.0	39.0	22.0	36.0	16.0	26.0	7.0	74.0	19.0	6.0 3.0	86.0	4.0 1.0	4.0 1.0		21.0	5.0	26.0	20.0	10.0	17.0
全幅員	11.3	10.8	10.3 10.8	10.5	10.5	10.5 10.0	10.0	10.5	10.11	10.0	10.0 11.5	11.5	11.5 10.0 10.0	10.0	12.9 12.15 12.35 13.35	12.9 12.15 12.35 13.35		12.5	14.0 13.5	12.0	12.0	12.0 12.5	12.5
全幅員内訳 車道	6.0	6.0	6.0	6.0	6.0	6.0	6.0	6.0	6.0	6.0	6.0	6.0	6.0 6.0	6.0	6.0 6.0 6.0 6.0	6.0 6.0 6.0 6.0		6.0	6.0	6.0	6.0	6.0	6.0
歩道 左側															3.0 2.75 2.95	3.0 2.75 2.95		2.5	4.0	2.5	2.5	2.5	2.5
歩道 右側	3.8	3.3	2.8	2.5	2.5	2.5	2.5	3.0	2.61	2.5	2.5	2.5	2.5 2.5	2.5	2.5 2.5 2.5 2.5	2.5 2.5 2.5 2.5		3.0	3.0 2.5	2.5	2.5	2.5 3.0	3.0
路肩 左側	1.0	1.0	1.0 1.5	1.5	1.5	1.5 1.0	1.0	1.0	1.0	1.0	1.0 2.5	2.5	2.5 1.0 1.0	1.0	0.9 0.7 0.9 0.7	0.9 0.7 0.9 0.7		0.5	0.5	0.5	0.5	0.5	0.5
路肩 右側	0.5	0.5	0.5	0.5	0.5	0.5	0.5	0.5	0.5	0.5	0.5	0.5	0.5 0.5	0.5	0.5 0.5 0.5 0.5	0.5 0.5 0.5 0.5		0.5	0.5	0.5	0.5	0.5	0.5
中央分離帯																							
側溝 左側			0.0 (0.5)	(0.5)	(0.5)	(0.5) 0.0					0.0 (0.5)	(0.5)	(0.5) 0.0	0.0 0.0 0.5 0.5				0.5 0.8 0.0					
側溝 右側	(0.5)	(0.5)	(0.5)	(0.5)	(0.5)	(0.5) (1.2)	(1.2) (0.5)	(0.5)	(0.5)	(0.5)	(0.5)	(0.5)	(0.5) 0.0 0.0	0.5 0.5 0.5 (0.5)				(0.5) (0.5) 0.0				0.0 (0.5)	(0.5)
その他																							
主要工作物																						08131	
路面種別	AS																						AS
舗装区間番号	1 100.0				2 100.0					3 100.0				4 100.0				5 73.0				6 10.0	7 17.0

道路台帳修正履歴

カルテ番号	修正内容	調整年月日	業者名
	転記	2003.3.31	三建調査
2014-08-177	平面図修正	2014.5.22	三建調査

路線名	一般県道 迫田篠目(停)線		
図面名	331008010-00		
作成年月日	2014年5月22日		
縮尺	1/1000	図面番号	010-00
事務所名	防府土木建築事務所 (阿東分室)		