標題	路線コード 310	図面コード 12-0	路 線 名 一般県道迫田篠目(停)線	県 名 山 口 県	地 名 萩市川上	図面番号 12

① 現道 2 現道(分離) 3 旧道 4 新道 5 専用自歩道

平面図 縮尺千分の一

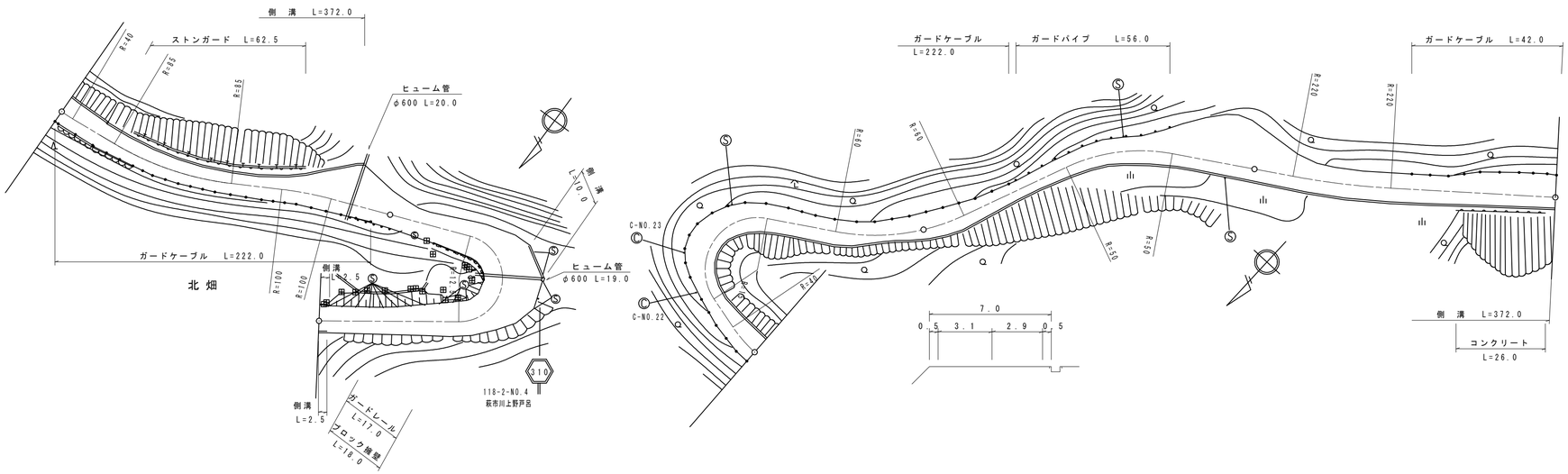

道路台帳修正履歴

カルテ番号	修正内容	調整年月日	業者名
	転記	2005.03.31	富士調査
2011-14-069	地形測量	2011.03.31	富士調査
2012-14-021	道路改良完了	2012.03.31	富士調査

区間番号: 雪寒 1 2 3 4 5 6 7 8 9 10 11 12 13 14 15 16 17 18 19 20 21 22 23 24 25 26 27 28 29 30 31 32 33 34 35 36

100.0 200.0 300.0 400.0 487.0 500.0

区間番号	点間距離	全幅員	全幅員内訳 車道	歩道 左側	歩道 右側	路肩 左側	路肩 右側	中央分離帯	側溝 左側	側溝 右側
1	3.0	8.0	6.0			1.0	1.0		0.5	0.5
雪寒		7.3	5.5			1.0	0.8		0.5	0.5
2	20.0	6.8				0.5			0.0	
3	4.0	7.3	6.0			0.5	0.8			0.5
	3.0	7.7	6.5			0.5	0.7			0.5
4		8.1	7.0			0.5	0.6			0.5
		8.5					1.0			0.0
5	15.0	9.5	7.5			0.5	1.5			
6	7.0	15.4	7.5			0.5	7.4			
7	5.0	16.3	7.5			0.5	8.3			(0.5)
8	5.0	15.1	7.5			0.5	7.1			0.0
9	12.0	11.5	7.0			0.5	4.0			
10	13.0	8.0	6.5			0.5	1.0			
11	5.0	8.3	6.0			0.5	1.8			
12	8.0	10.0	6.0			0.5	3.5			
13	5.0	12.5	6.5			0.5	5.5			
14	6.0	15.0	7.0			0.5	7.5			0.0
15	15.0	9.0	6.5			1.0	1.5			0.7
16	8.0	7.0	6.0			0.5	0.5			0.7
17	53.0	7.0	6.0			0.5	0.5			0.7
18	11.0	8.0	6.0			0.5	1.5			0.7
19	2.0	7.5	6.0			0.5	1.0			0.7
20	15.0	6.5	5.5			0.5	0.5			0.7
21	15.0	9.0	6.0			2.5	0.5			0.7
22	21.0	8.5	6.0			2.0	0.5			0.7
23	27.0	7.5	6.0			1.0	0.5			0.7
24	9.0	6.5	5.5			0.5	0.5			0.7
25	3.0	6.0	5.5			0.5	0.5			0.7
26	10.0	7.2	5.0			1.7	0.5			0.7
27	7.0	8.0	5.0			2.5	0.5			0.7
28	20.0	5.5	4.5			0.5	0.5			0.7
29	36.0	7.0	5.0			1.5	0.5			0.7
30	10.0	11.0	5.5			5.0	0.5			0.7
31	20.0	18.0	6.0			11.5	0.5			0.7
32	7.0	15.3	6.0			8.8	0.5			0.7
33	16.0	9.0	6.0			2.5	0.5			0.7
34	41.0	8.0	6.0			1.5	0.5			0.7
35	7.0	9.0	6.0			2.5	0.5			0.7
36	23.0	9.0	6.0			2.5	0.5			0.7

その他

主要工作物

路面種別: AS — AS・as — as・AS — AS

舗装区間番号: 1 100.0 / 2 100.0 / 3 87.0 / 4 13.0 / 5 73.0 / 6 27.0 / 7 87.0

路線名	一般県道 迫田篠目(停)線		
図面名	331014012-00		
作成年月日	2013年3月31日		
縮尺	1/1000	図面番号	12-00
事務所名	萩土木建築事務所		