標題	路線コード 315	図面コード 22-0	路線名 一般県道吉部下萩線	県名 山口県	地名 萩市大字大井	図面番号 22

① 現道 2 現道(分離) 3 旧道 4 新道 5 専用自歩道

平面図 縮尺千分の一

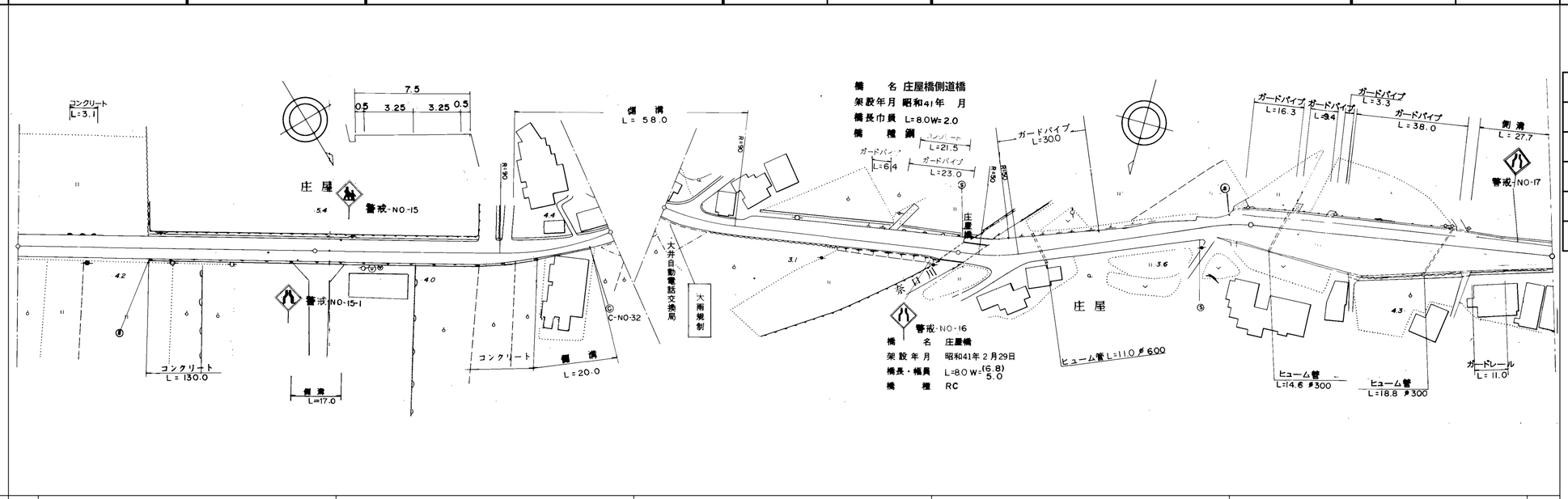

道路台帳修正履歴

カルテ番号	修正内容	調整年月日	業者名
	転記	2008.03.31	富士調査

区間番号: 1 / 1-1 / 1-2 / 2 / 3 / 4 / 5 / 6 / 7 / 8 / 9 / 10 / 11 / 12 / 13 / 14 / 15 / 16 / 17 / 18 / 19 / 20 / 21 / 22 / 23 / 24 / 25 / 26 / 27 / 28 / 29 / 30

点間距離: 91.0 9.0 8.0 46.0 8.0 6.0 5.0 3.0 16.0 8.0 5.0 10.0 10.0 3.0 26.0 19.5 21.5 5.0 3.0 5.0 15.0 42.0 23.3 4.0 7.7 2.3 10.0 25.2 4.8 30.0 20.0 7.7

全幅員: 7.5 7.5 8.15 8.15 8.15 7.5 7.5 7.2 6.5 6.0 6.0 6.0 5.5 5.0 5.0 7.5 5.5 5.5 7.0 7.5 7.0 8.0 6.8 8.8 8.8 8.8 9.5 8.2 7.4 6.9 10.0 11.86 12.4 14.3 18.3 17.7 12.8 10.4 8.6

全幅員内訳

	区間番号 1	1-1	1-2	2	3	4	5	6	7	8	9	10	11	12	13	14	15	16	17	18	19	20	21	22	23	24	25	26	27	28	29	30
車道	6.5	6.5	6.5	6.5	6.5	6.0	5.5	5.0	4.0	4.0	4.5	4.5	4.5	5.0	5.0	5.0	5.0	5.0	5.0	5.0	5.0	5.0	5.0	4.7	4.8	5.42	5.7	5.7	5.5	5.5	5.5	5.4	4.3
歩道 左側																		0.0	2.0	2.0	2.0			0.0	1.7	1.7	1.7	1.7	1.7	1.7	1.7	1.7	1.7
歩道 右側																																	
路肩 左側	0.5	0.5	0.5	0.5	0.5	0.6	0.5	0.5	0.5	0.5	0.5	2.0	0.5	0.5	1.5	2.0	1.5	0.9	0.9	0.9	3.0	2.0	1.2	1.1	3.4	1.01	0.5	0.5	0.5	0.5	0.5	0.6	0.6
路肩 右側	0.5	0.5	1.15	1.15	0.5	0.6	0.5	1.0	1.0	1.0	0.5	1.0	0.5	0.5	0.5	0.5	0.5	0.9	0.9	0.9	1.5	1.2	1.2	1.1	1.8	3.73	6.4	6.4	10.6	10.0	5.1	2.7	2.0
中央分離帯																																	

側溝: 左側 0.0 (0.5) 0.5 0.5 0.5 0.5 0.5 0.5 0.5 0.0 (0.5) (0.5) (0.5)
側溝: 右側 0.0 (0.65) (0.65) (0.65) 0.0 0.0 (0.5) (0.5) (0.5) 0.0

その他

主要工作物: 14627 / 14627-1 / 14627 / 14627-1

路面種別: as … as

舗装区間番号: 1 (100.0) / 2 (100.0) / 3 (95.0) / 4 (5.0) / 5 (3.0) / 6 (97.0) / 7 (100.0)

路線名	一般県道 吉部下萩線		
図面名	331514022-00		
作成年月日	2009年3月31日		
縮尺	1/1000	図面番号	22-00
事務所名	萩土木建築事務所		